CAD Origina SOLID EDGE
VSE spremembe samo v CAD.

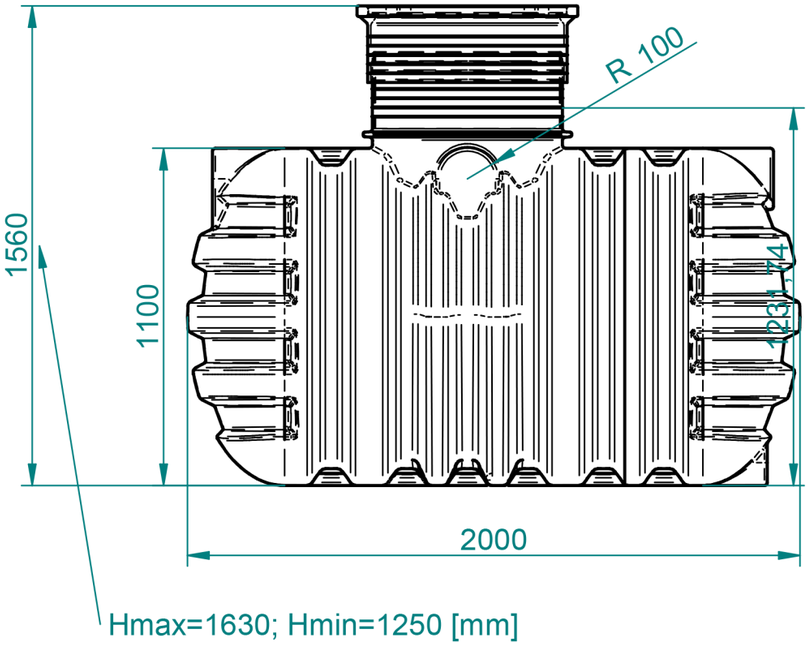

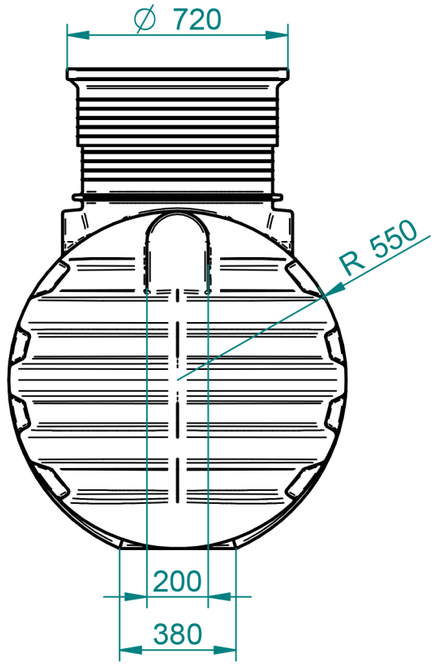

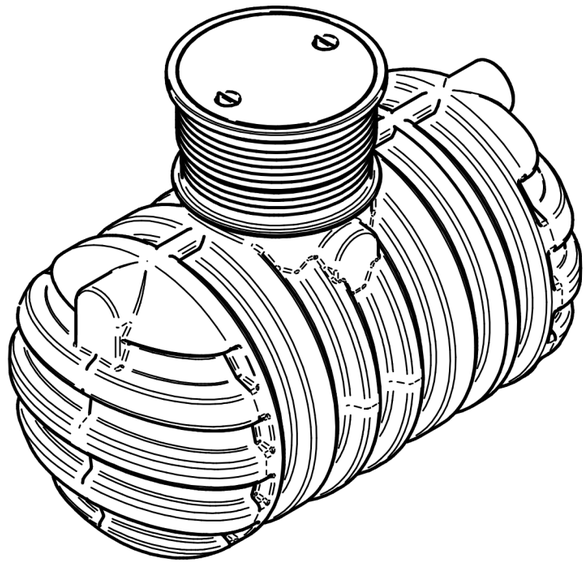

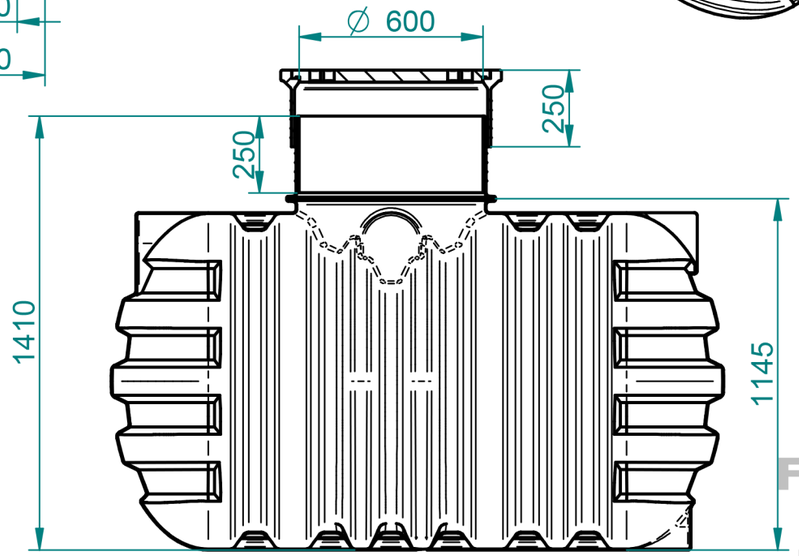

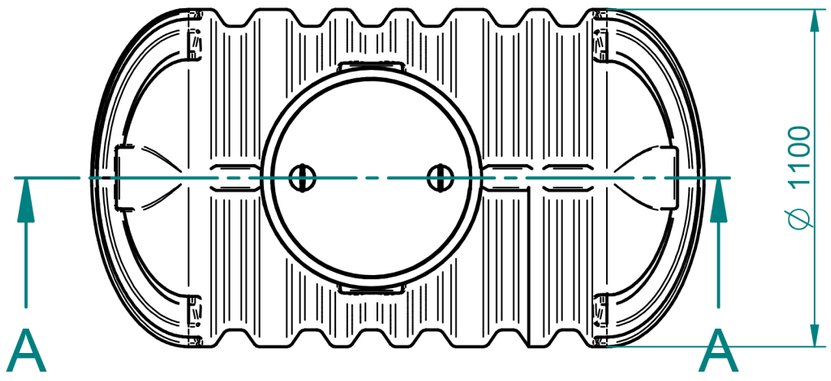

Section A-A

SAMO ZA INFORMACIJO!

PRELIMINARY, FOR INFO ONLY!

NI POTRJENO!!!

Standard

Za tehnične risbe si pridržujemo pravico do spremembe

Nazadnje spremenil alesz dne 2015-12-05 14:18:40
ImeModela: Roterra 1500 L-fi1100 [mm]_S2.asm
ImeDokumenta: Roterra 1500 L-fi1100 [mm]_S2.dft

				Toleranca		Merilo: 1:20	Standard:
				Po standardu ISO 8015		Teža:	
						Material: PE	Dim. Sur.
	S2				Datum:	Uporabnik:	Ime: ROTERRA rezervoar 1500 L
				Konst.:	5.12.2015	alesz	Premer fi1100 [mm]
				Risal:		ales	
				Kontr.:			Odprtina FI600
				Kategorija			
				Unit Comfort Чиста вода за живот на чисто unitcomfort.com			Št. risbe: 1-2015_1100/1500 Index
							Projekt
Ozn.	Opomba	Datum	Ime	Status		Zamenjava za:	Zamenjal:

A3