CAD Origina SOLID EDGE
VSE spremembe samo v CAD.

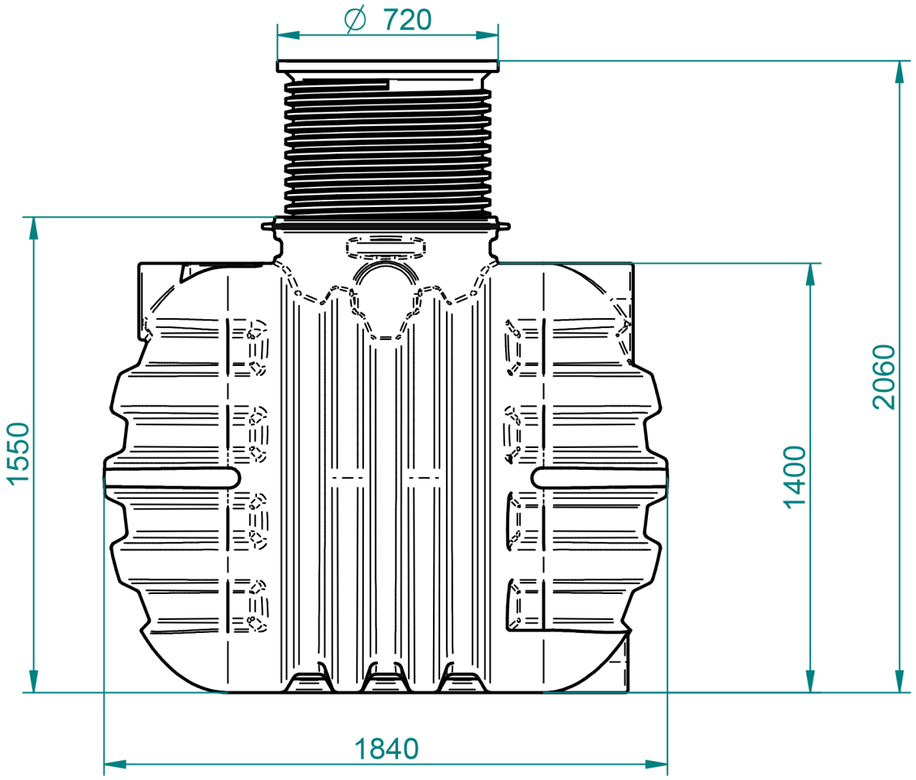

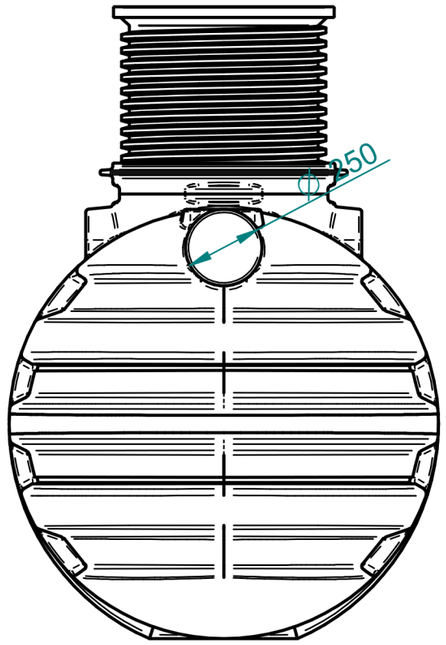

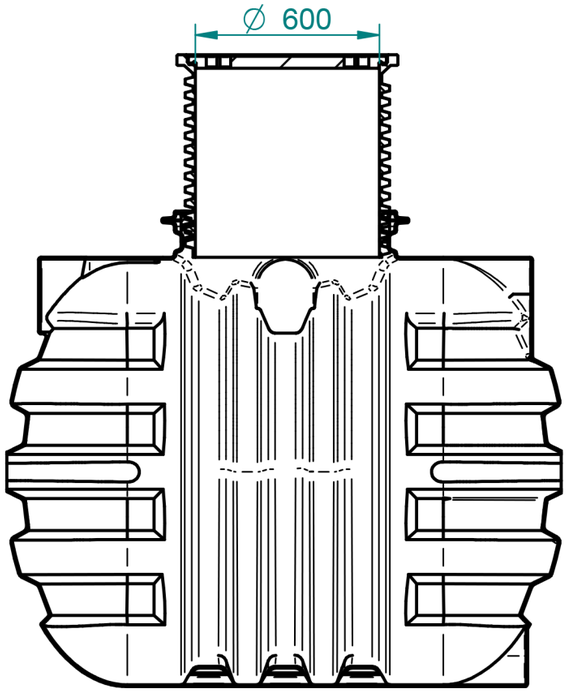

Section A-A

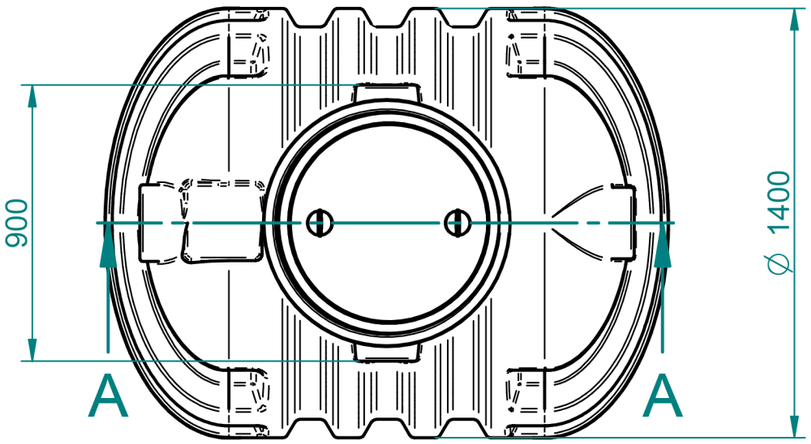

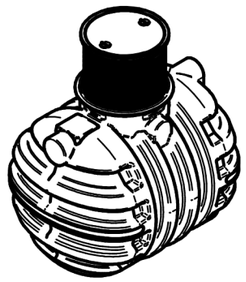

SAMO ZA INFORMACIJO!

PRELIMINARY, FOR INFO ONLY!

Za tehnične risbe si pridržujemo pravico do spremembe

Standard

				Toleranca: Po standardu ISO 8015			Merilo: 1:20 Teža:	Standard:
							Material: PE	Dim. Sur.
					Datum:	Uporabnik:	Ime: ROTERRA rezervoar 2000 L	
	V3			Konst.:	22.6.2015	alesz		
				Risal:		ales	Premer fi1400 [mm]	
				Kontr.:			Odprtina FI600	
				Kategorija				
				Unit Comfort Чиста вода за живот на чисто unitcomfort.com			Št. risbe: 1-2015_1400/2000	Index
							Projekt	
Ozn.	Opomba	Datum	Ime	Status			Zamenjava za:	Zamenjal:

Nazadnje spremenil alesz dne 2015-06-22 14:44:32
ImeModela: Roterra 2000 L-fi1400 [mm].asm
ImeDokumenta: Roterra 2000 L-fi1400 [mm].dft

A3