CAD Origina SOLID EDGE
VSE spremembe samo v CAD.

Standard

Za tehnične risbe si pridržujemo pravico do spremembe

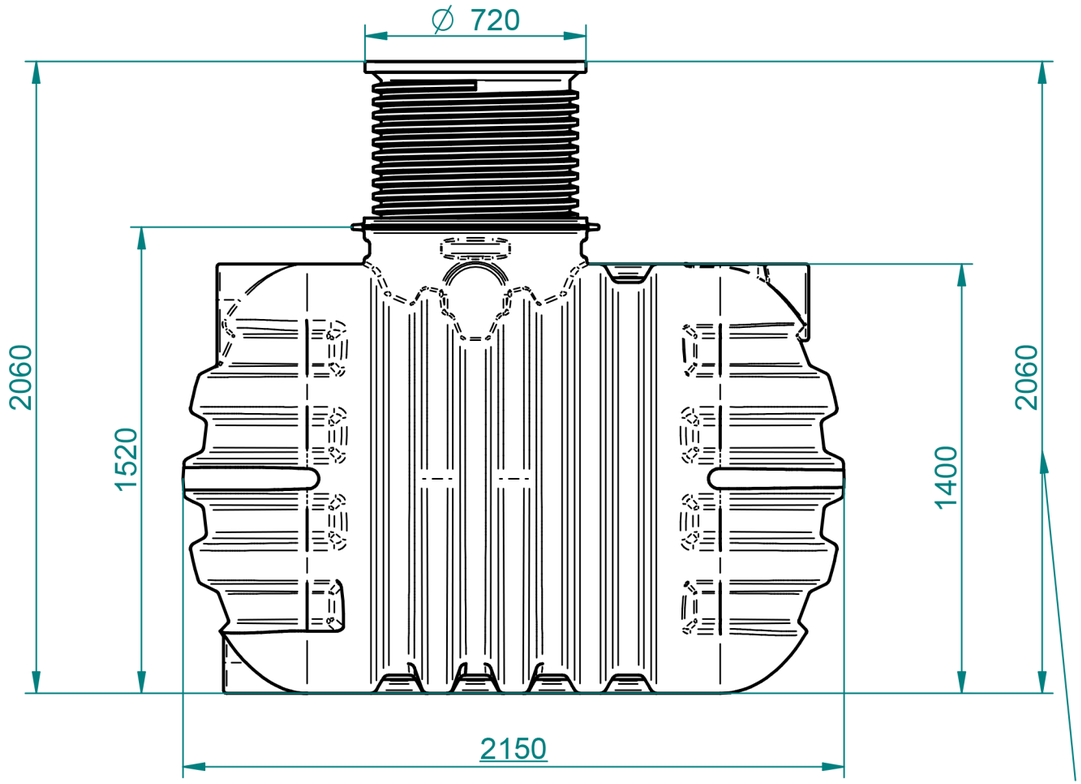

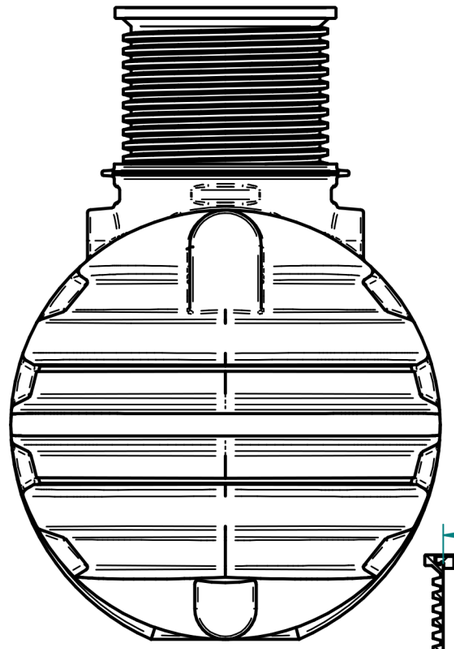

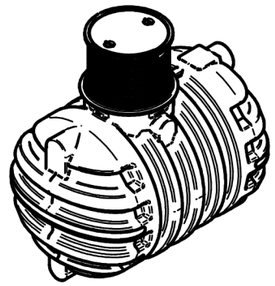

Hmax=2100; Hmin=1600 [mm]

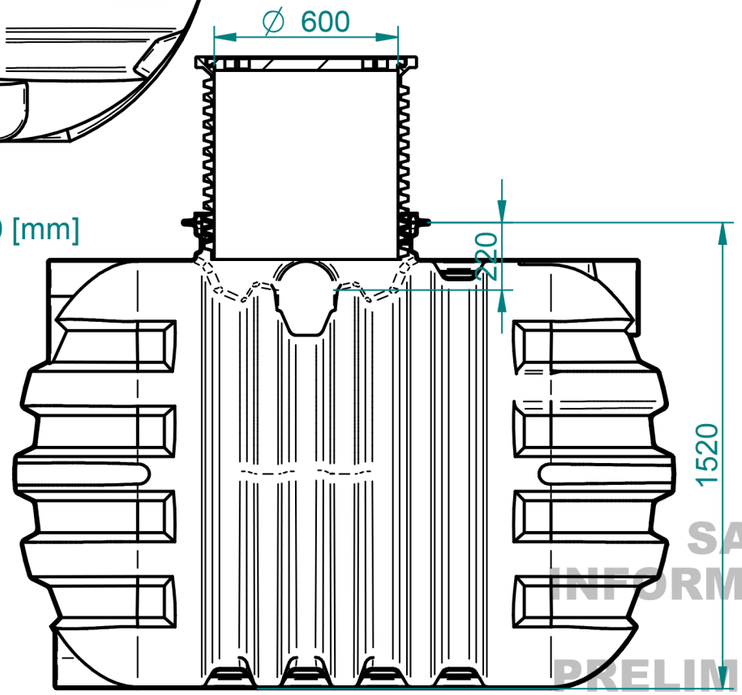

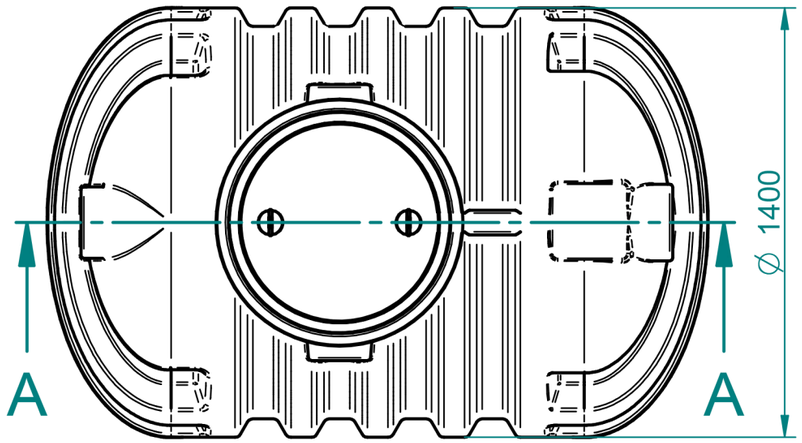

SAMO ZA INFORMACIJO!

PRELIMINARY, FOR INFO ONLY!

Section A-A

				Toleranca		Merilo: 1:20	Standard:
				Po standardu ISO 8015		Teža:	
						Material: PE	Dim. Sur.
					Datum:	Uporabnik:	Ime: ROTERRA rezervoar 2600 L
				Konst.:	9.9.2015	alesz	
				Risal:		ales	Premer fi1400 [mm] / CODE: 6718
				Kontr.:			
				Kategorija			Odprtina FI600
				Unit Comfort Чиста вода за живот на чисто unitcomfort.com			Št. risbe: 1-2015/2600 Index
							Projekt
Ozn.	Opomba	Datum	Ime	Status			Zamenjava za: / Zamenjal:

Nazadnje spremenil alesz dne 2015-09-09 07:43:41
ImeModela: Roterra 2600 L-fi1400 [mm].asm
ImeDokumenta: Roterra 2600 L-fi1400 [mm].dft

A3