CAD Origina SOLID EDGE
VSE spremembe samo v CAD.

Standard

Za tehnične risbe si pridržujemo pravico do spremembe

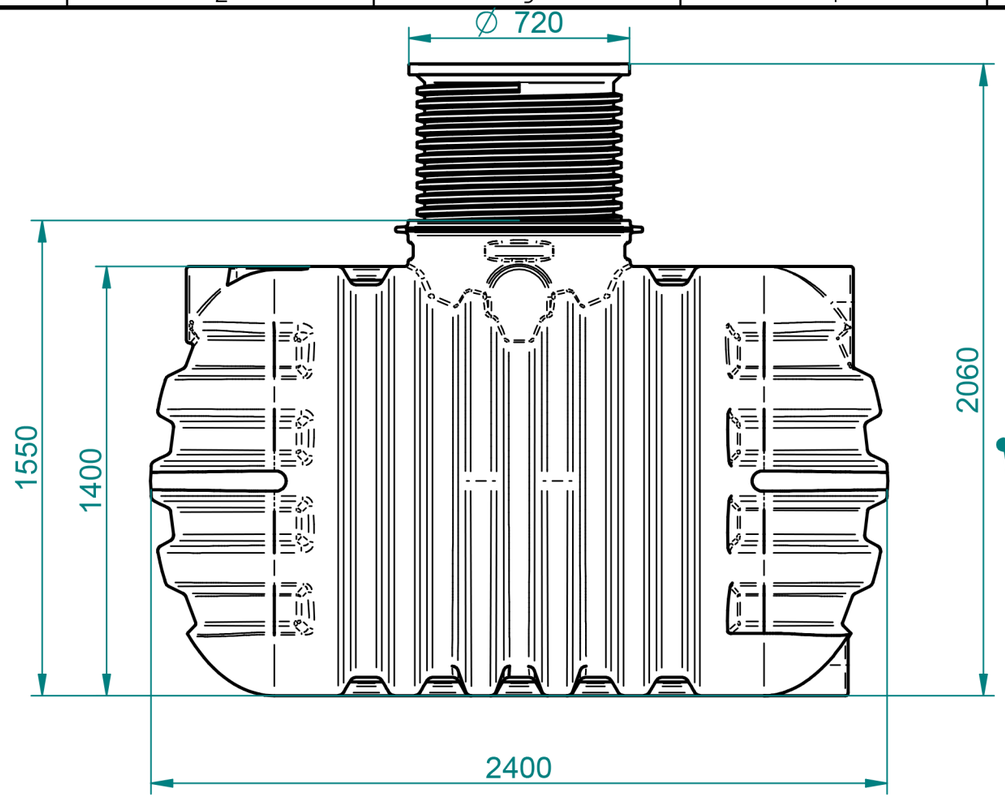

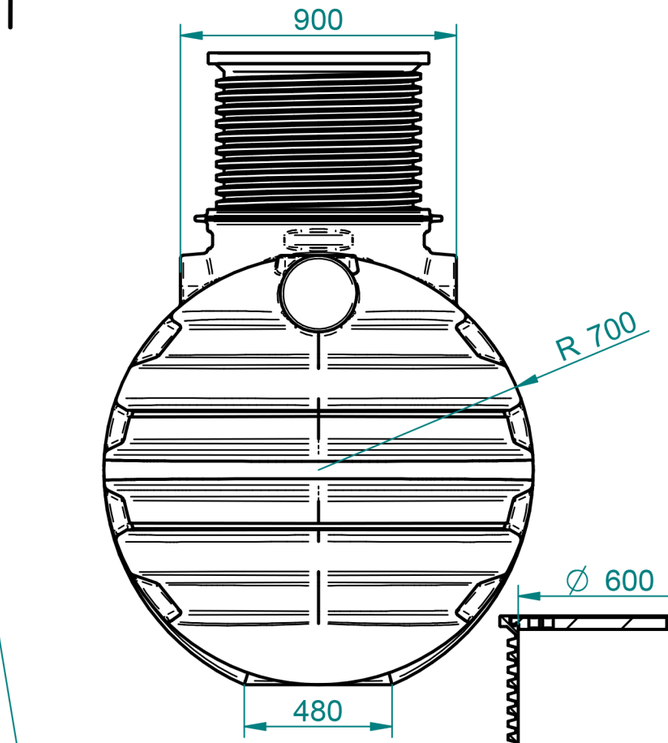

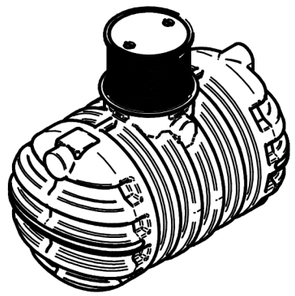

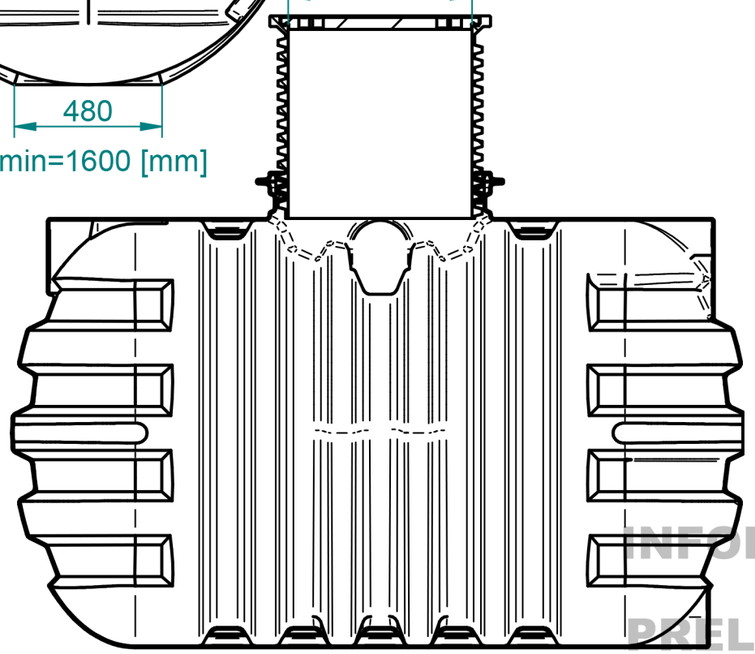

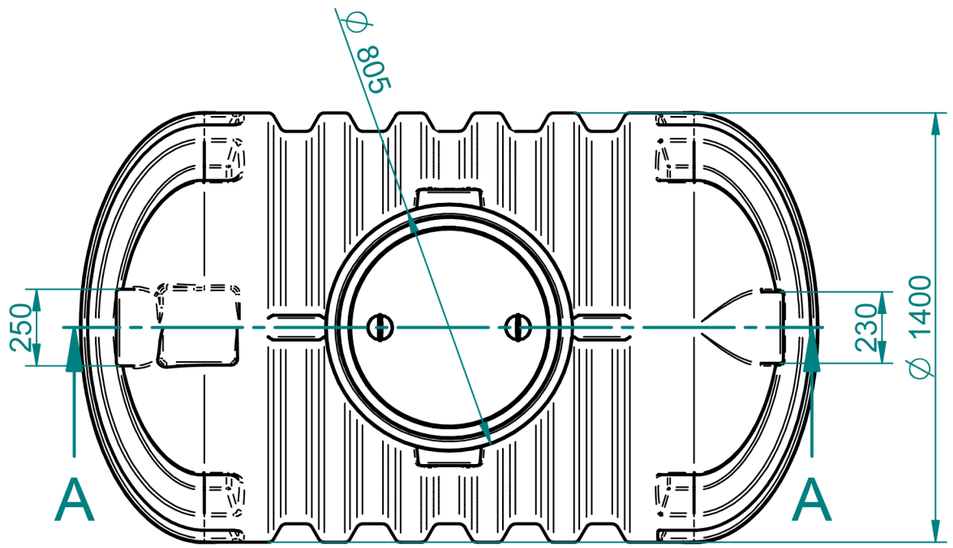

SAMO ZA INFORMACIJO!

PRELIMINARY, FOR INFO ONLY!

Section A-A

				Toleranca	1:20	Merilo: 1:20 Teža:	Standard:
				Po standardu ISO 8015		Material: PE	Dim. Sur.
					Datum:	Uporabnik:	Ime: ROTERRA rezervoar 3000 L
				Konst.:	2.9.2015	alesz	Premer fi1400 [mm] / CODE: 6717
				Risal:		ales	Odprtina FI600
				Kontr.:			Št. risbe: 1-2015_1400/3000 Index
				Kategorija			Projekt
Ozn.	Opomba	Datum	Ime	Status			Zamenjava za: / Zamenjal:

Unit Comfort
Чиста вода за живот на чисто
unitcomfort.com

Nazadnje spremenil alesz dne 2015-09-09 07:42:53
ImeModela: Roterra 3000 L-fi1400 [mm].asm
ImeDokumenta: Roterra 3000 L-fi1400 [mm].dft

A3