CAD Origina SOLID EDGE
VSE spremembe samo v CAD.

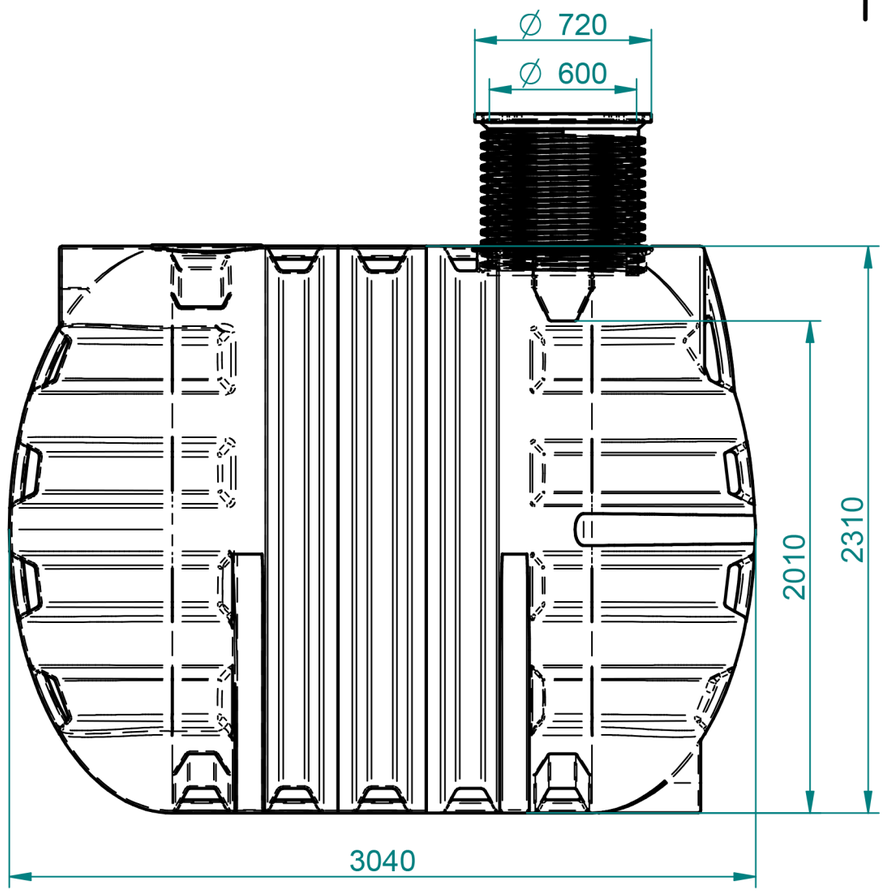

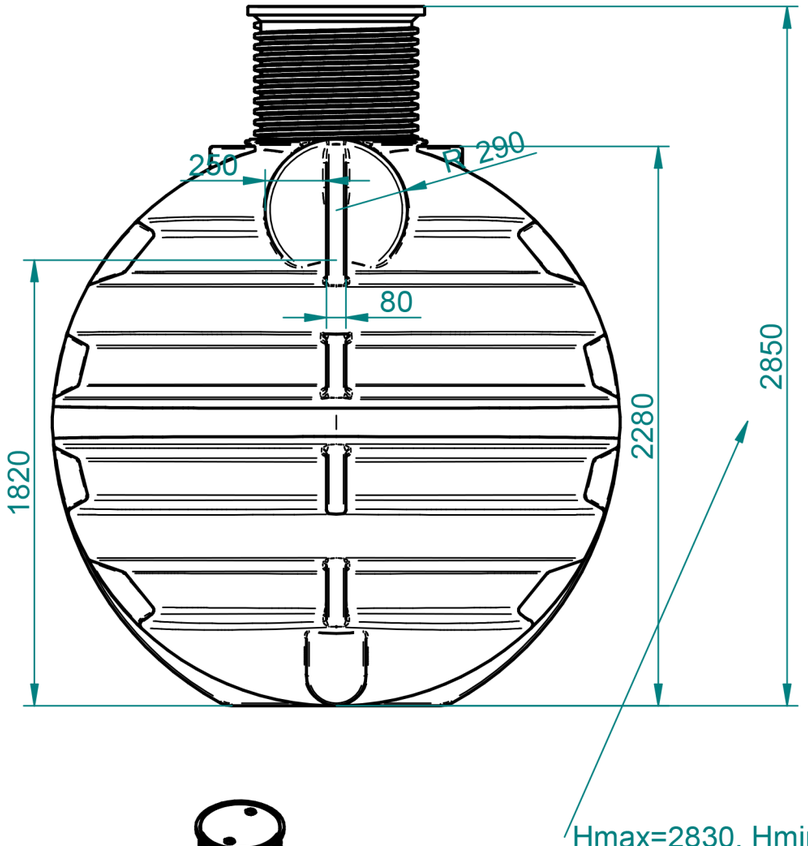

Hmax=2830, Hmin=2350

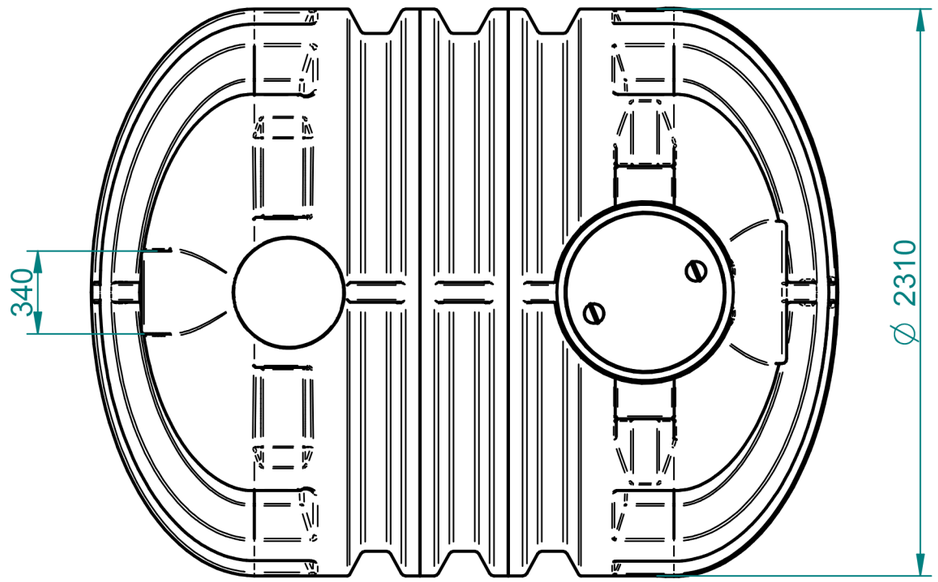

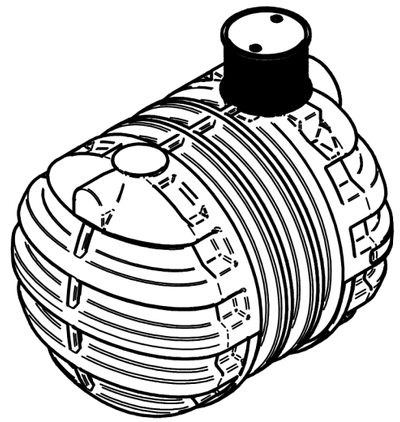

SAMO ZA INFORMACIJO!

PRELIMINARY, FOR INFO ONLY!

Standard

Za tehnične risbe si pridržujemo pravico do spremembe

Nazadnje spremenil alesz dne 2016-06-23 12:22:35
ImeModela: Roterra rezervor 10.000 [L].asm
ImeDokumenta: Roterra rezervor 10.000 [L].dft

				Toleranca: Po standardu ISO 8015		Merilo: 1:25 Teža:	Standard:
						Material: PE	Dim. Sur.
	S2-2013				Datum:	Uporabnik:	Ime: Rezervoar 10.000l
				Konst.:	06.05.2009	alesz	
				Risal:	06.05.2009	ales	
				Kontr.:			ŠIFRA:
				Kategorija			
				Unit Comfort Чиста вода за живот на чисто unitcomfort.com			Št. risbe: 1-2016/10000 Index
							Projekt
Ozn.	Opomba	Datum	Ime	Status		Zamenjava za:	Zamenjal:

A3