CAD Origina SOLID EDGE
VSE spremembe samo v CAD.

Standard

Za tehnične risbe si pridržujemo pravico do spremembe

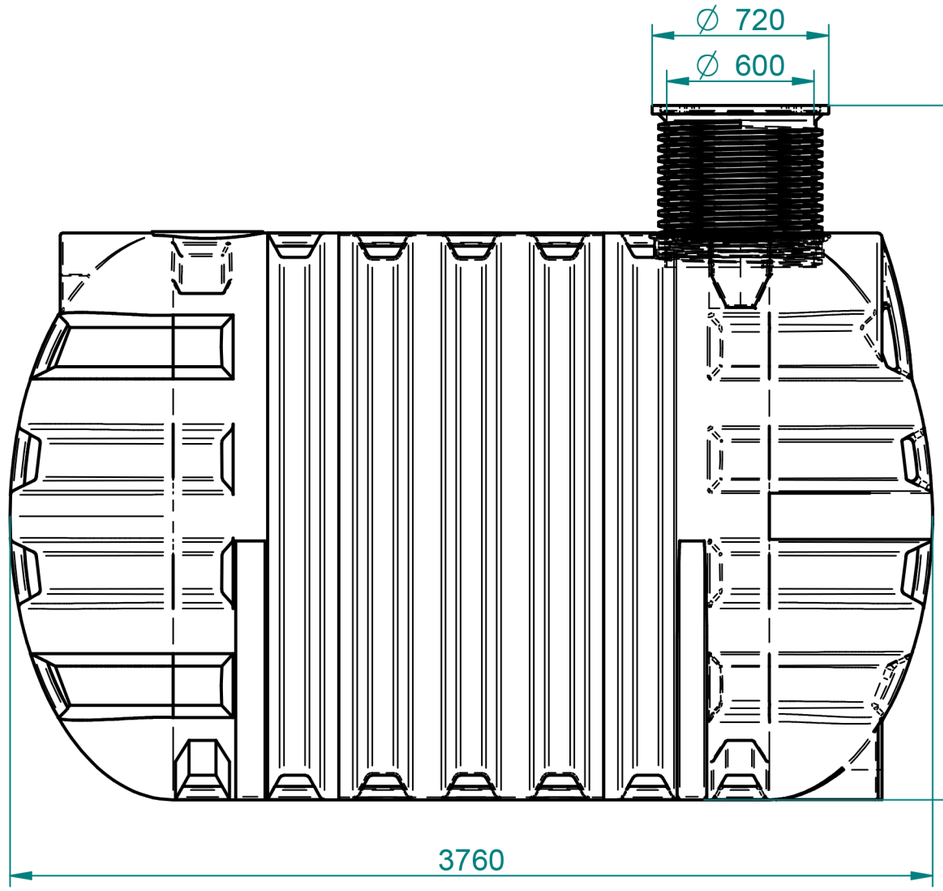

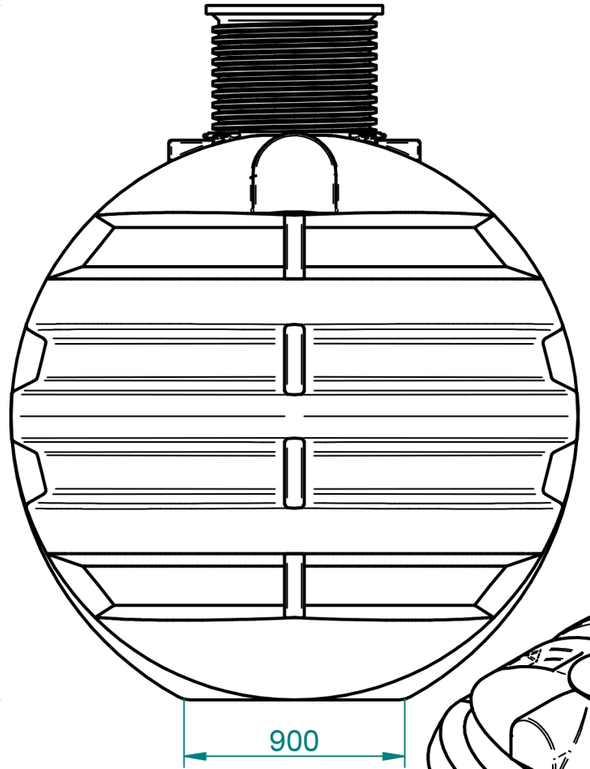

Hmax=2830, Hmin=2350

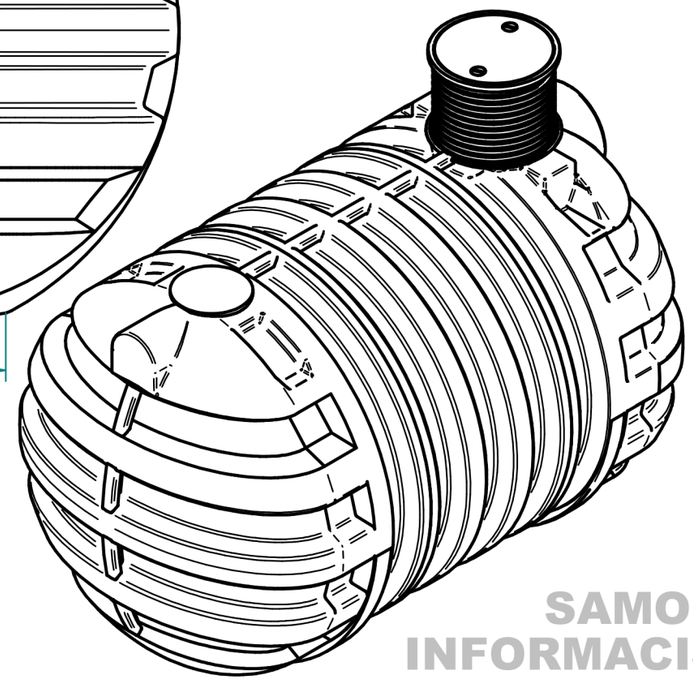

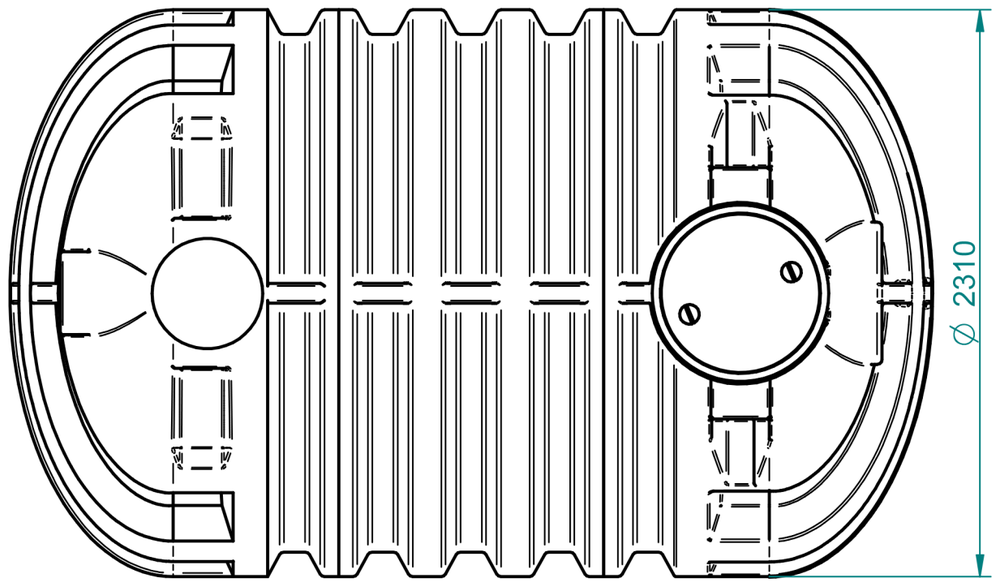

SAMO ZA INFORMACIJO!

PRELIMINARY, FOR INFO ONLY!

				Toleranca		Merilo: 1:25	Standard:
				Po standardu ISO 8015		Teža:	
						Material: PE	Dim. Sur.
	S2-2013				Datum:	Uporabnik:	Ime: Rezervoar 12.000l
				Konst.:	06.05.2009	ales	
				Risal:	06.05.2009	ales	
				Kontr.:			ŠIFRA: 6250
				Kategorija			
				Unit Comfort Чиста вода за живот на чисто unitcomfort.com			Št. risbe: 1-556455/12000 Index
							Projekt
Ozn.	Opomba	Datum	Ime	Status			Zamenjava za: Zamenjal:

A3

Nazadnje spremenil alesz dne 2013-03-29 13:17:20
ImeModela: REZERVOAR 12.000l .asm
ImeDokumenta: REZERVOAR 12.000l-FI600.dft