CAD Origina SOLID EDGE
VSE spremembe samo v CAD.

Standard

Za tehnične risbe si pridržujemo pravico do spremembe

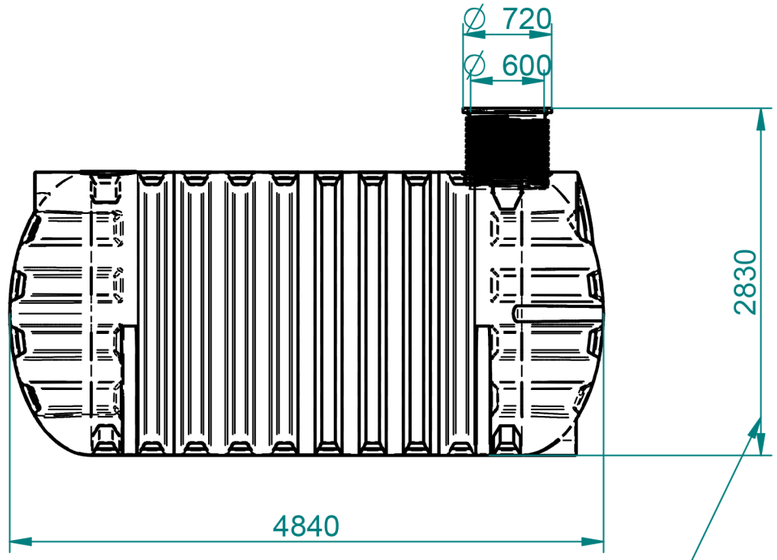

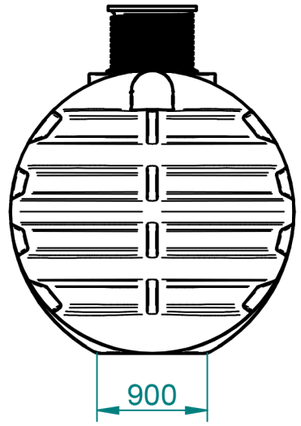

Hmax=2830, Hmin=2350

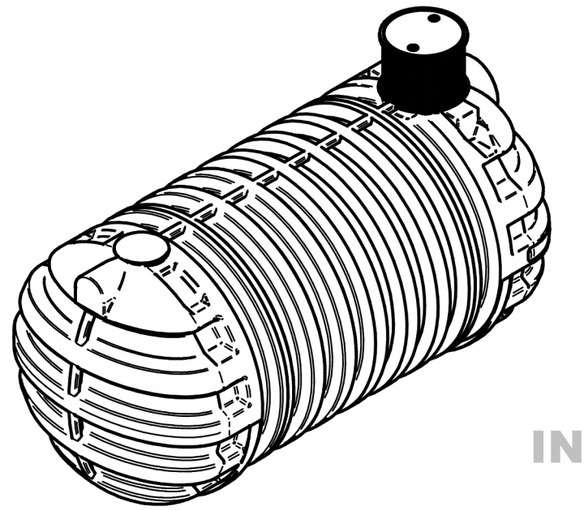

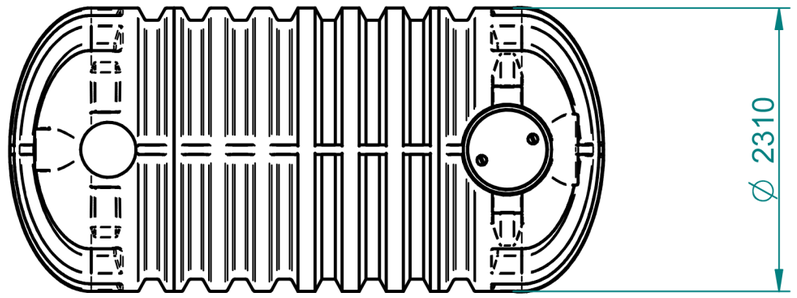

SAMO ZA INFORMACIJO!

PRELIMINARY, FOR INFO ONLY!

				Toleranca		Merilo: 1:50	Standard:	
				Po standardu ISO 8015		Teža:		
						Material: PE	Dim. Sur.	
	S2-2013				Datum:	Uporabnik:	Ime: Rezervoar 16.000l	
				Konst.:	06.05.2009	alesz		
				Risal:	06.05.2009	ales		
				Kontr.:			ŠIFRA:	
				Kategorija				
				Unit Comfort Чиста вода за живот на чисто unitcomfort.com			Št. risbe: 1-556455/12000	Index
							Projekt	
Ozn.	Opomba	Datum	Ime	Status			Zamenjava za:	Zamenjal:

Nazadnje spremenil alesz dne 2013-11-11 07:37:41
ImeModela: REZERVOAR 16.000l.asm
ImeDokumenta: REZERVOAR 16.000l.dft

A3