CAD Origina SOLID EDGE
VSE spremembe samo v CAD

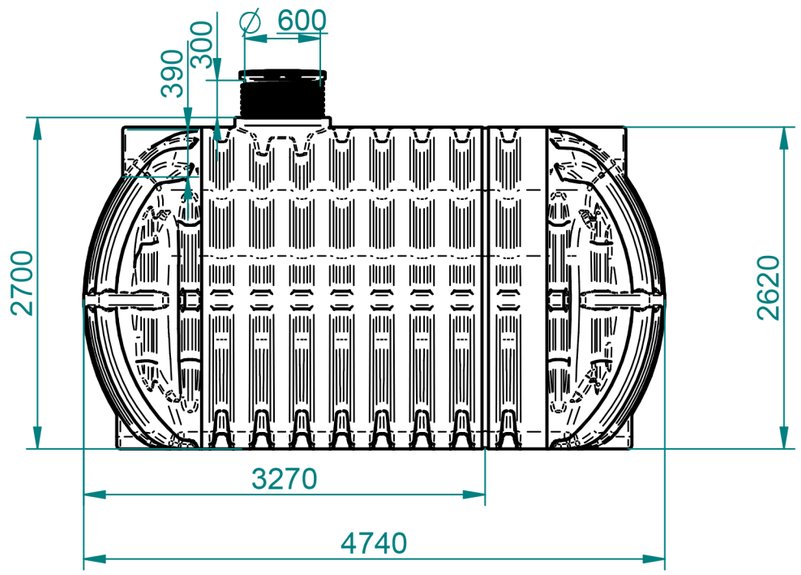

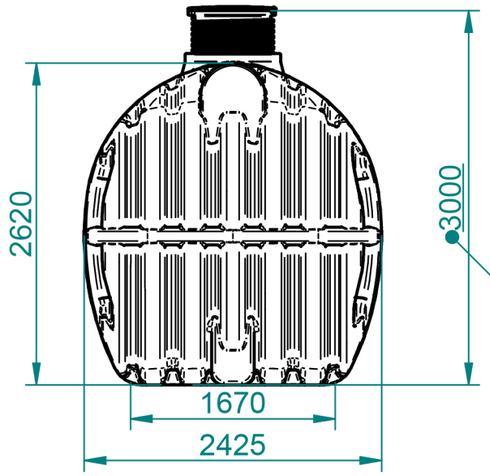

Hmin=2700mm / Hmax=3000mm

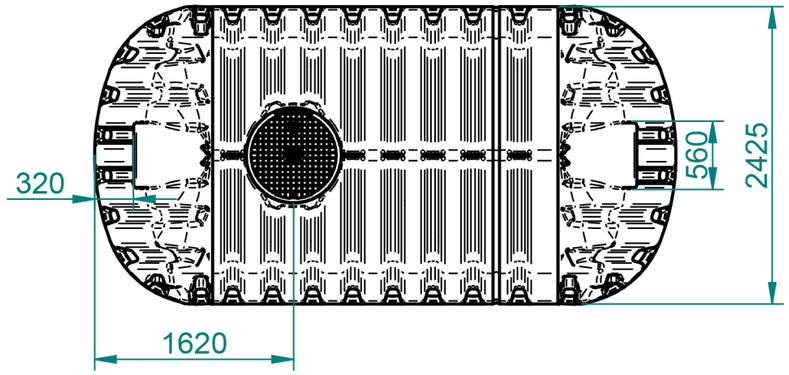

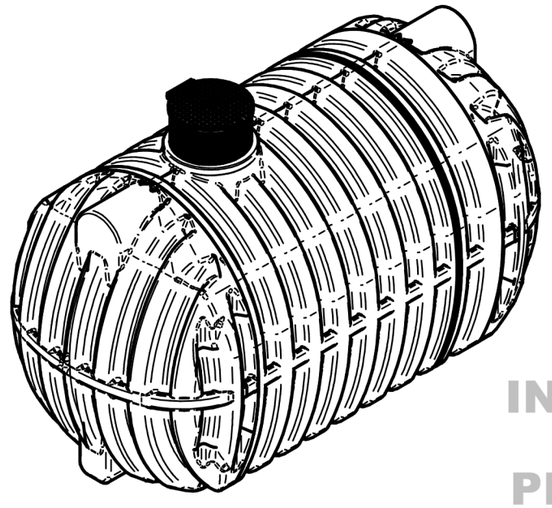

SAMO ZA INFORMACIJO!

PRELIMINARY, FOR INFO ONLY!

Standard

Za tehnične risbe si pridržujemo pravico do spremembe

Nazadnje spremenil alesz dne 2022-05-11 15:18:35
ImeModela: ROTERRA 2450 V=20.000 L (CODE_711003....).asm
ImeDokumenta: ROTERRA 2450 V=20.000 L (CODE_711003....).dft

				Toleranca		Merilo: 1:50	Standard:
				Po standardu ISO 8015		Teža: / Kg	
						Material: PE	Dim. Sur.
					Datum:	Uporabnik:	Ime: Roterra 20.000 L
				Konst.:	06.05.2009	alesz	
				Risal:	11. 05. 2022	alesz	
				Kontr.:			CODE: 71100....
				Kategorija			
				Unit Comfort Чиста вода за живот на чисто unitcomfort.com			Št. risbe: 1.2-2022/20000 Index
							Projekt
Ozn.	Opomba	Datum	Ime	Status		Zamenjava za:	Zamenjal:

A3