CAD Origina SOLID EDGE
VSE spremembe samo v CAD.

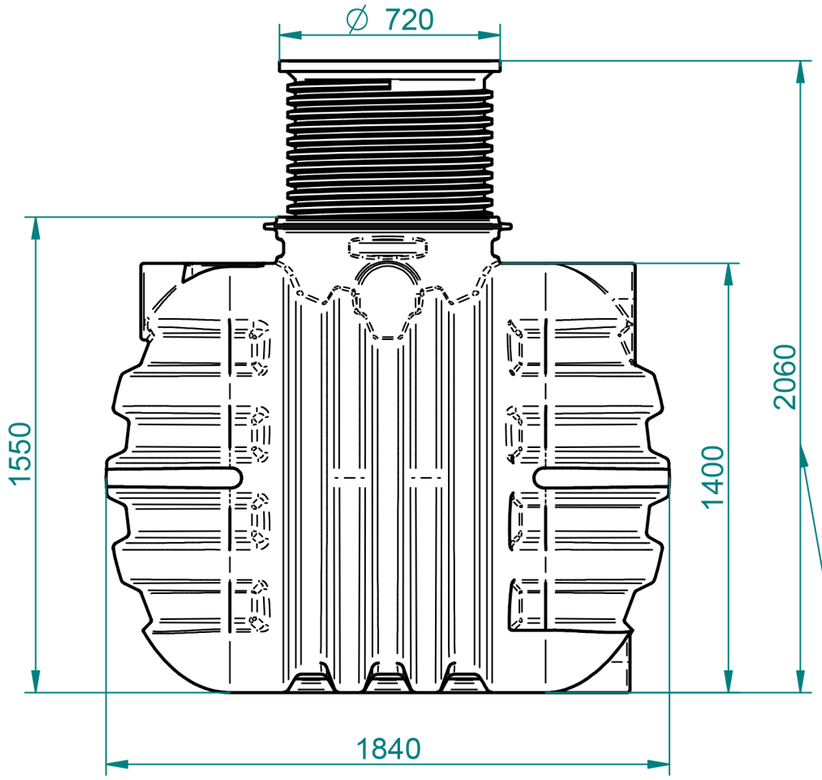

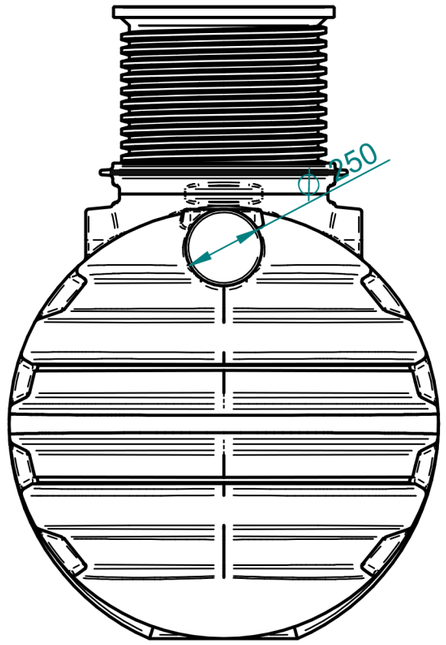

Hmax=2100; Hmin=1600 [mm]

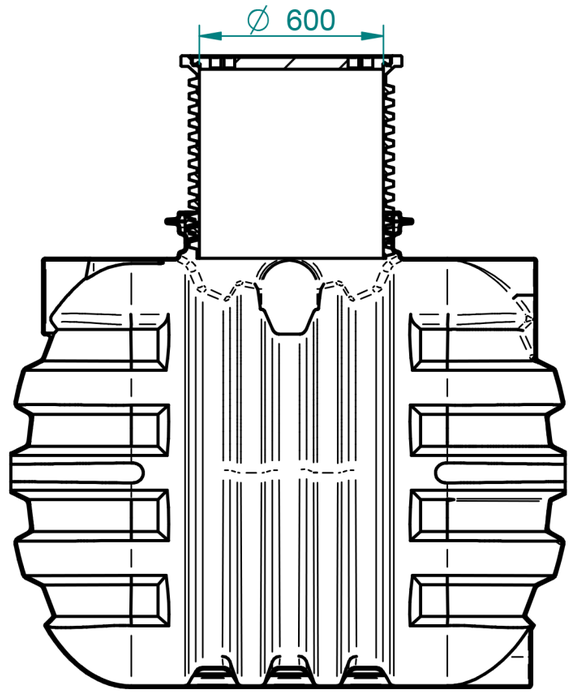

Section A-A

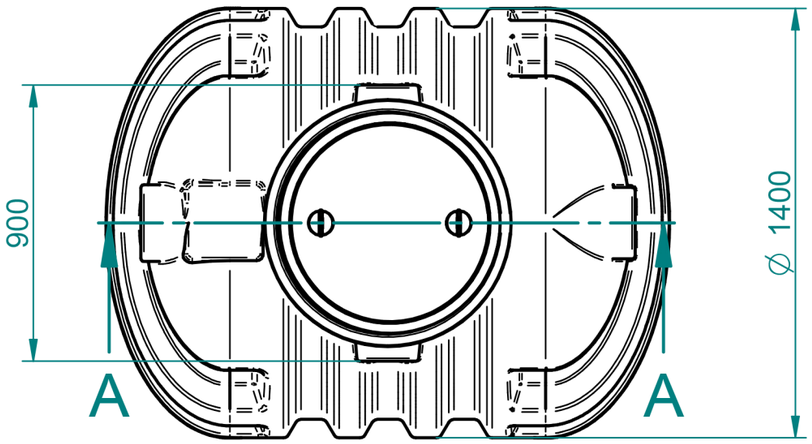

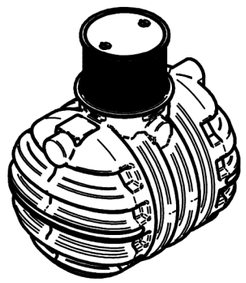

SAMO ZA INFORMACIJO!

PRELIMINARY, FOR INFO ONLY!

Za tehnične risbe si pridržujemo pravico do spremembe

Standard

Nazadnje spremenil alesz dne 2015-09-09 07:37:06
ImeModela: Roterra 2200 L-fi1400 [mm].asm
ImeDokumenta: Roterra 2200 L-fi1400 [mm].dft

				Toleranca: Po standardu ISO 8015		Merilo: 1:20 Teža:	Standard:
						Material: PE	Dim. Sur.
					Datum:	Uporabnik:	Ime: ROTERRA rezervoar 2200 L
				Konst.:	9.9.2015	alesz	Premer fi1400 [mm] / CODE: 6716
				Risal:		ales	
				Kontr.:			Odprtina FI600
				Kategorija			Št. risbe: 1-2015_1400/2200 Index
							Projekt
Ozn.	Opomba	Datum	Ime	Status			Zamenjava za: / Zamenjal:

Unit Comfort
Čista voda za život na čisto
unitcomfort.com

A3