CAD Origina SOLID EDGE
VSE spremembe samo v CAD

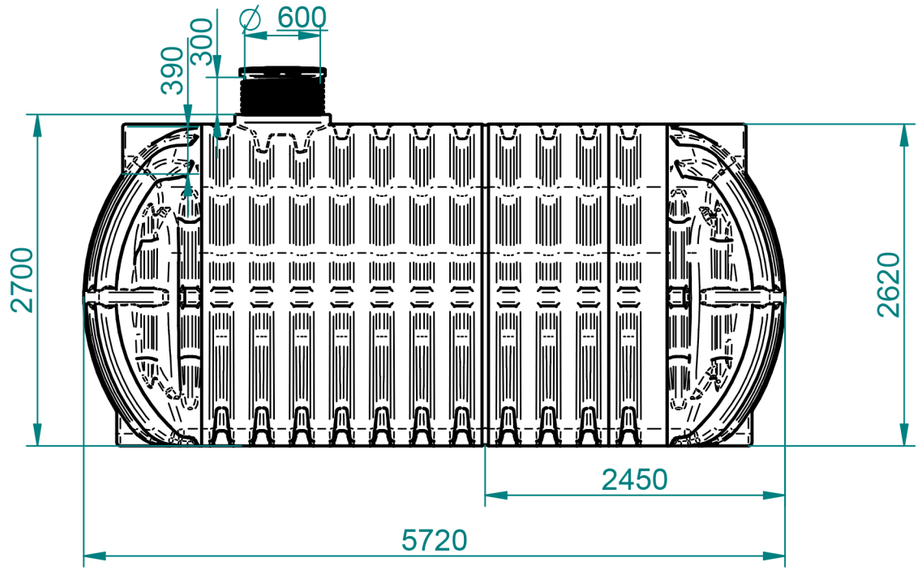

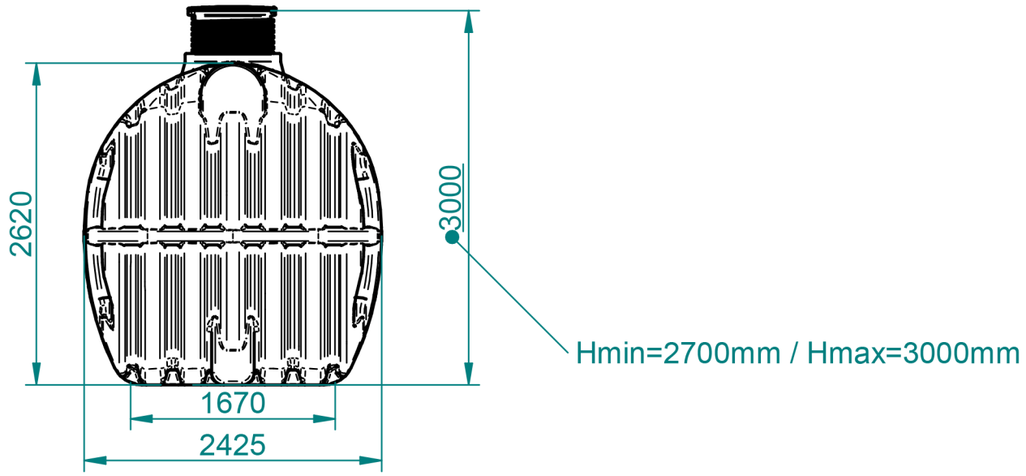

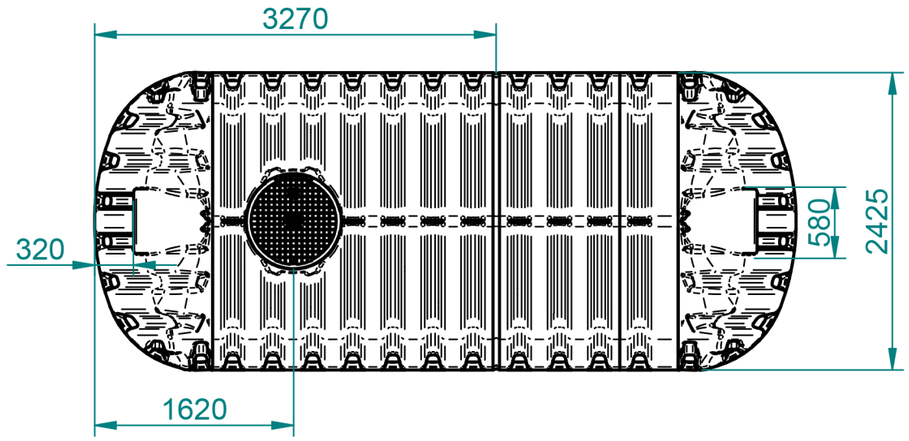

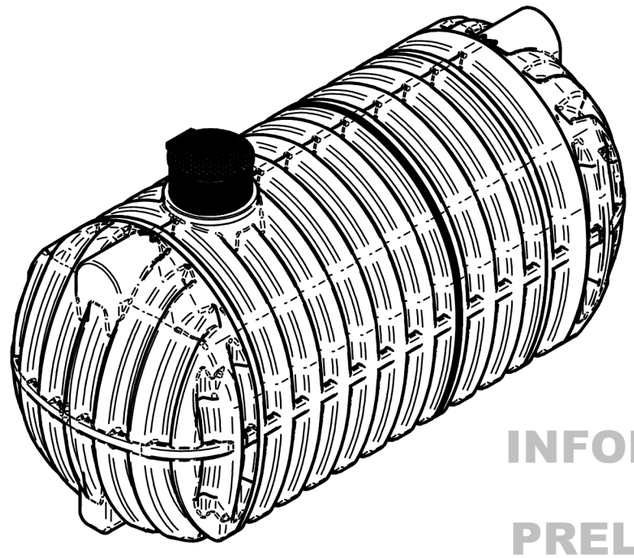

Standard

Za tehnične risbe si pridržujemo pravico do spremembe

SAMO ZA INFORMACIJO!

PRELIMINARY, FOR INFO ONLY!

				Toleranca		Merilo: 1:50	Standard:	
				Po standardu ISO 8015		Teža: / Kg		
						Material: PE	Dim. Sur.	
					Datum:	Uporabnik:	Ime: Roterra 25.000 L	
				Konst.:	06.05.2009	alesz		
				Risal:	06.05.2009	alesz		
				Kontr.:			CODE: 71100062700	
				Kategorija				
				Unit Comfort Чиста вода за живот на чисто unitcomfort.com			Št. risbe: 1.2-2022/25000 Projekt	Index
Ozn.	Opomba	Datum	Ime	Status			Zamenjava za:	Zamenjal:

A3

Nazadnje spremenil alesz dne 2022-05-20 09:42:11
ImeModela: ROTERRA 2450 V=25.000 L (CODE_711003....).asm
ImeDokumenta: ROTERRA 2450 V=25.000 L (CODE_711003....).dft