CAD Origina SOLID EDGE
VSE spremembe samo v CAD

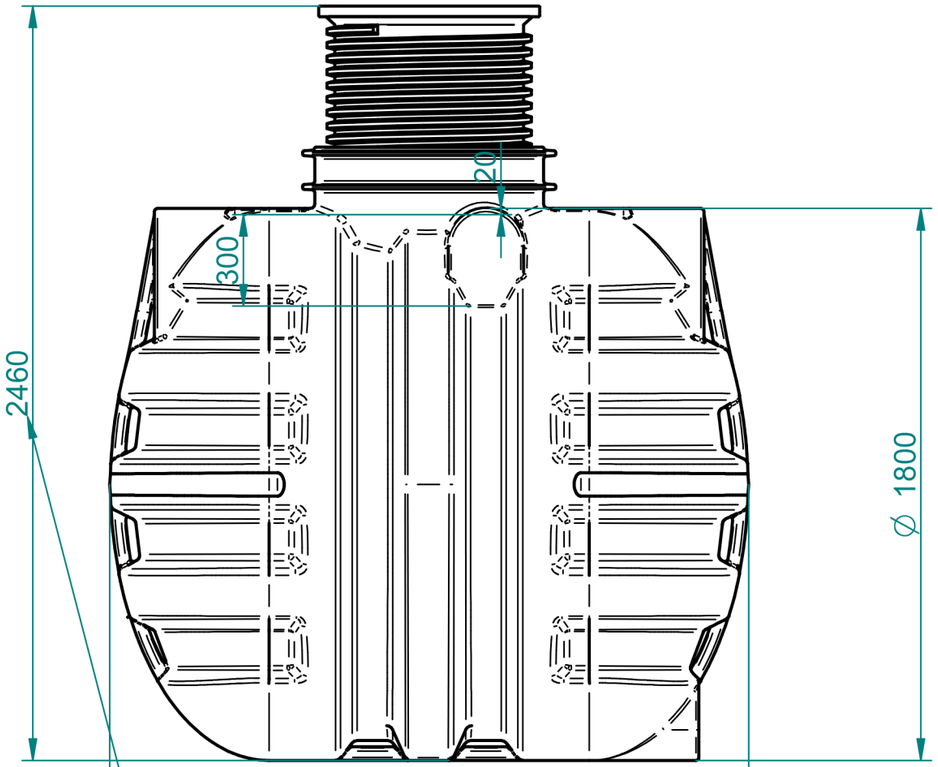

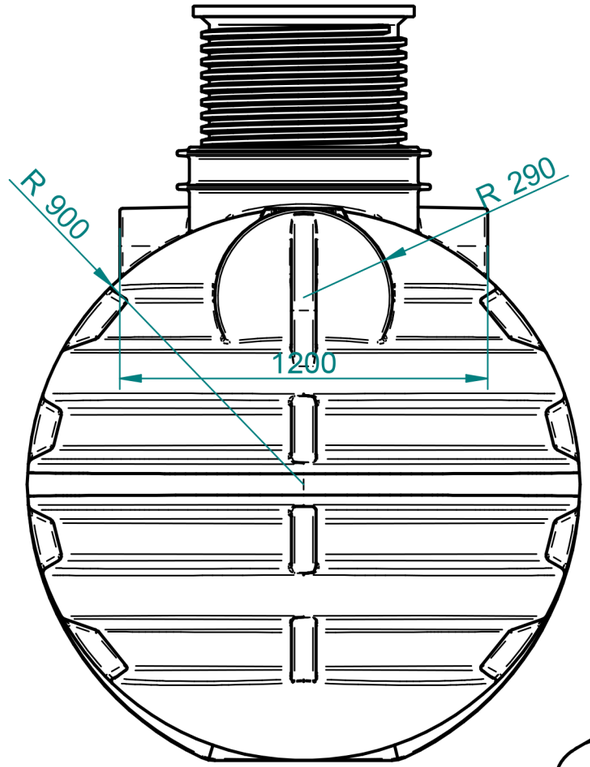

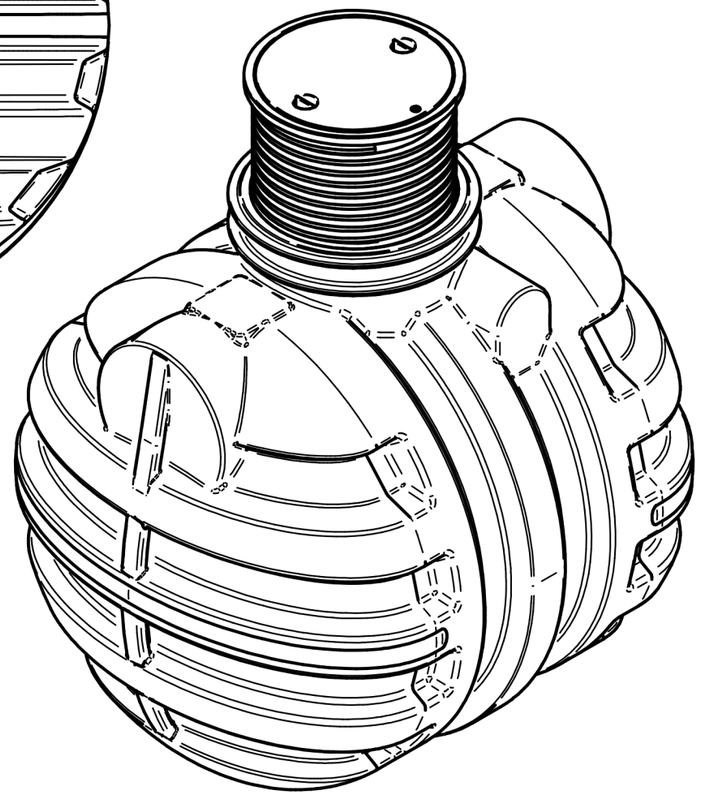

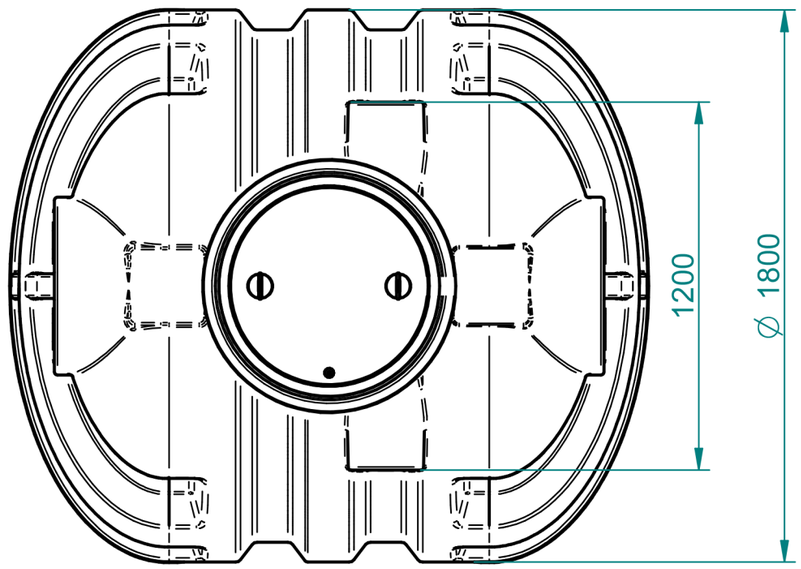

Za tehnične risbe si pridržujemo pravico do spremembe

Standard

				Toleranca		Merilo: 1:20		Standard:
				Po standardu ISO 8015		Teža:		
						Material: PE		Dim. Sur.
					Datum:	Uporabnik:	Ime: ROTERRA WATER 3500 L	
	V1			Konst.:	24.9.2014	alesz	VOLUMEN: 3500 [l]	
				Risal:		ales		
				Kontr.:			Odprtina FI600	
				Kategorija				
				Unit Comfort Чиста вода за живот на чисто unitcomfort.com			Št. risbe: 1-5642452/5000	Index
							Projekt	
Ozn.	Opomba	Datum	Ime	Status			Zamenjava za:	Zamenjal:

Nazadnje spremenil alesz dne 2014-09-24 12:32:30
ImeModela: Rezervoar RETERRA WATER 3500 L.asm
ImeDokumenta: Rezervoar RETERRA WATER 3500 L.dft

A3