CAD Origina SOLID EDGE
VSE spremembe samo v CAD

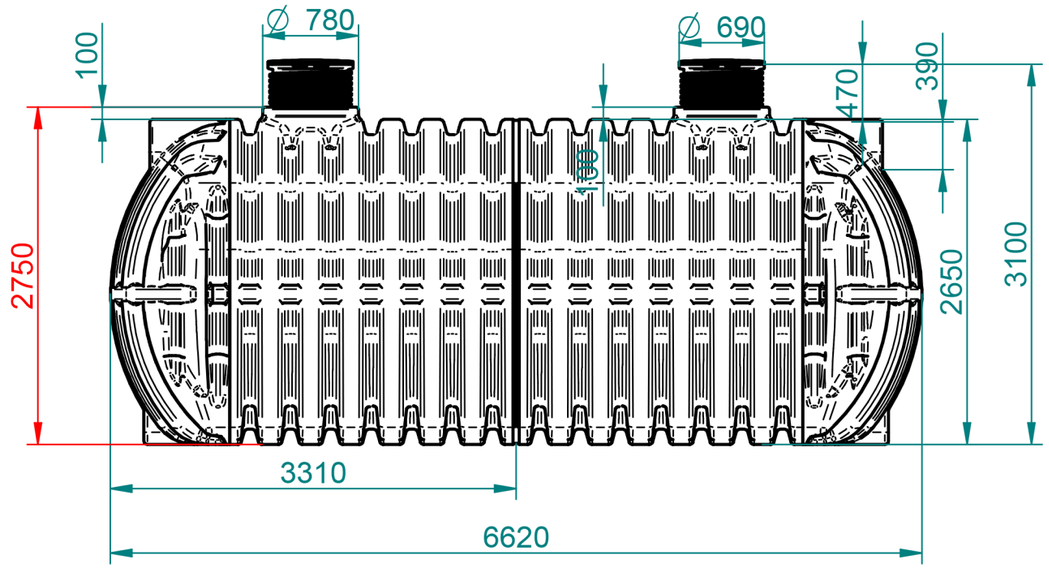

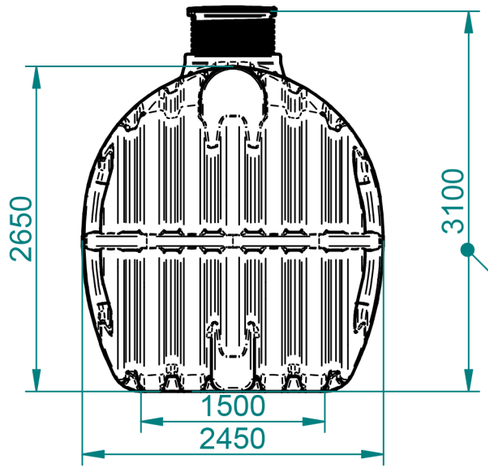

Hmin=2800mm / Hmax=3100mm

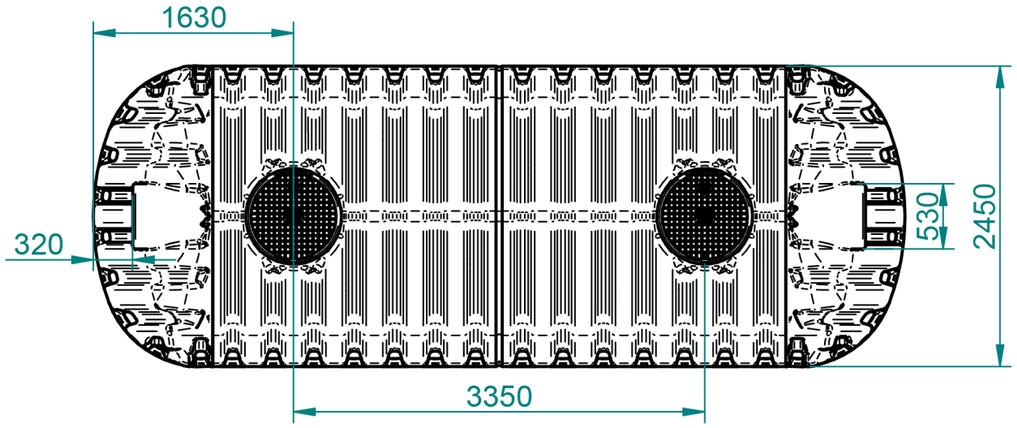

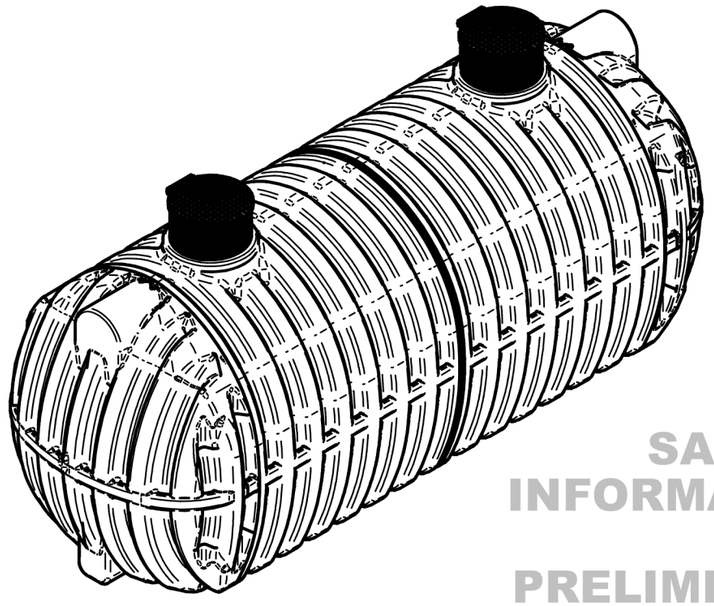

Za tehnične risbe si pridržujemo pravico do spremembe

Standard

SAMO ZA INFORMACIJO!

PRELIMINARY, FOR INFO ONLY!

				Toleranca		Merilo: 1:50	Standard:	
				Po standardu ISO 8015		Teža:		
						Material: PE	Dim. Sur.	
	LP 50_Rev. F.3				Datum:	Uporabnik:	Ime: Roterra 30.000 L	
				Konst.:	06.05.2009	alesz		
				Risal:	06.05.2009	alesz	LP	
				Kontr.:			ŠIFRA:	
				Kategorija				
				Unit Comfort Чиста вода за живот на чисто unitcomfort.com			Št. risbe: 1.2-2018/30000	Index
							Projekt	
Ozn.	Opomba	Datum	Ime	Status			Zamenjava za:	Zamenjal:

A3

Nazadnje spremenil alesz dne 2020-06-08 08:56:03
ImeModela: ROTERRA 2450 V=30.000 L (LP).asm
ImeDokumenta: ROTERRA 2450 V=30.000 L (LP).dft