CAD Origina SOLID EDGE
VSE spremembe samo v CAD

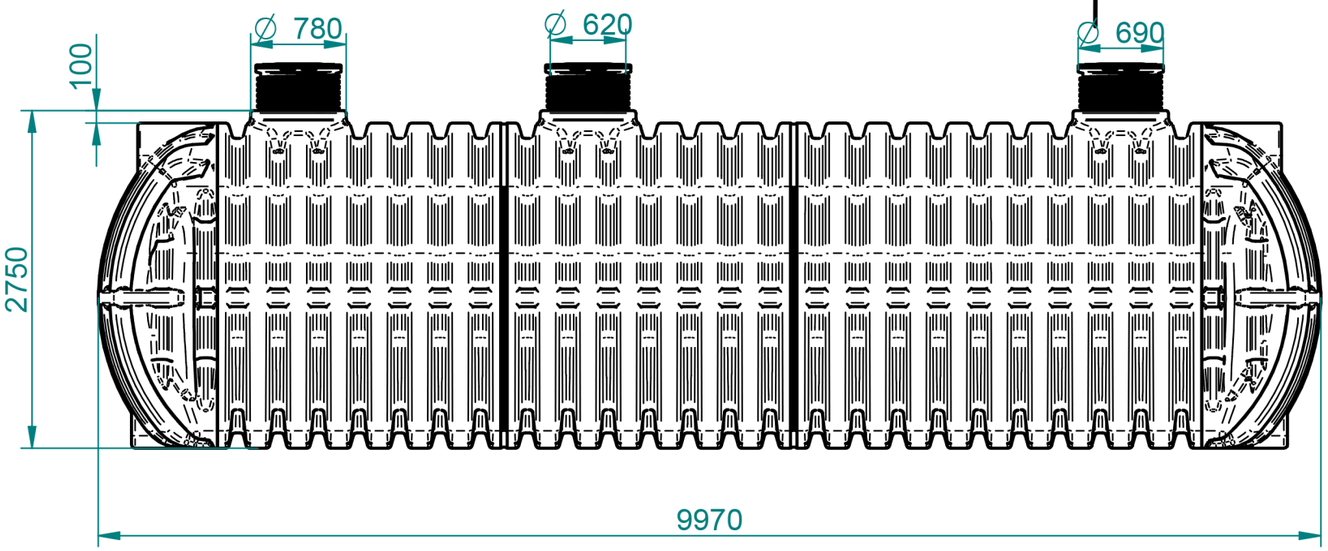

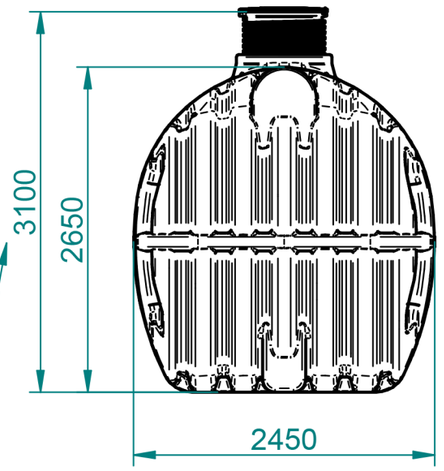

Hmin=2800 mm / Hmax=3100 mm

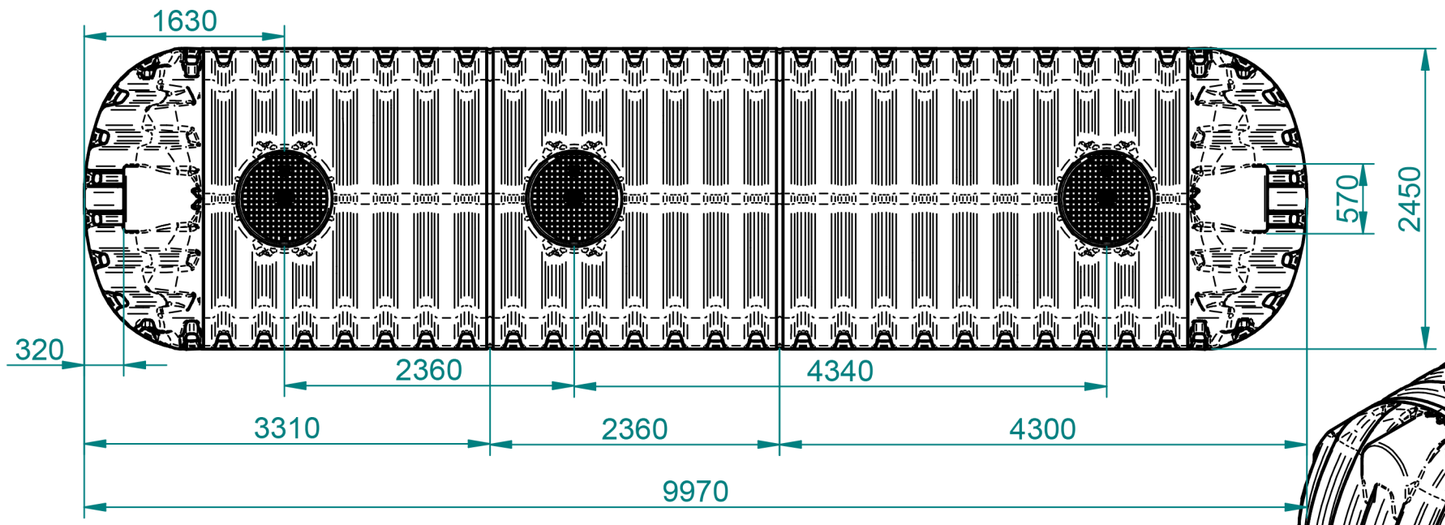

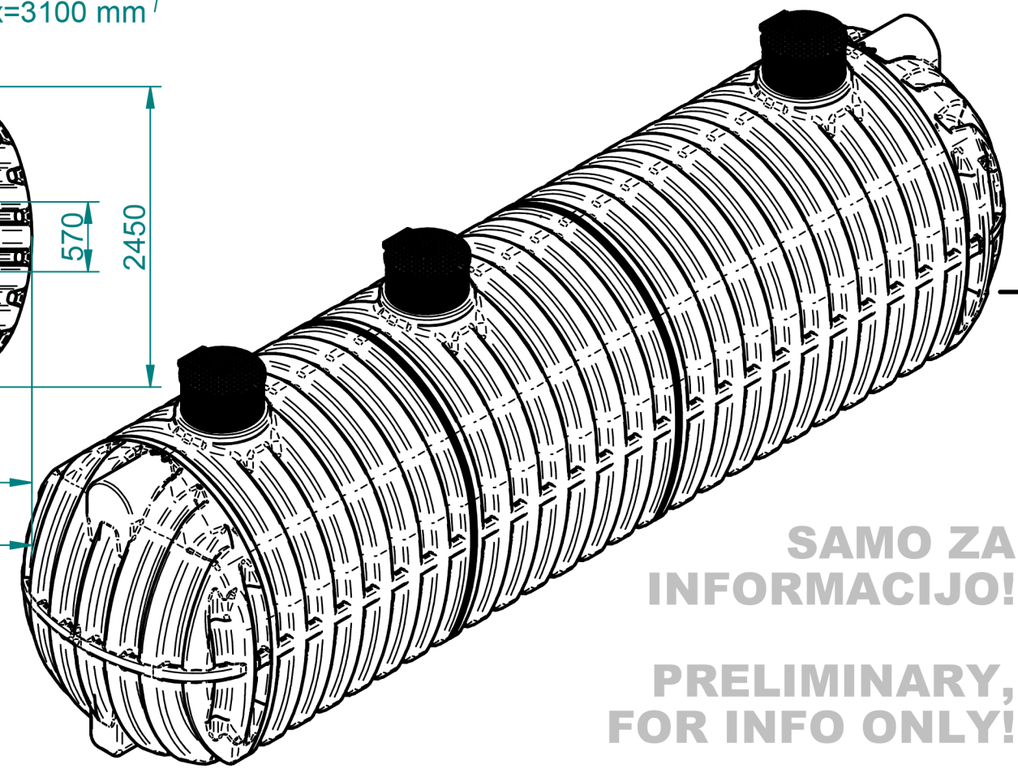

SAMO ZA INFORMACIJO!

PRELIMINARY, FOR INFO ONLY!

Standard

Za tehnične risbe si pridržujemo pravico do spremembe

Nazadnje spremenil alesz dne 2020-06-12 12:01:20
ImeModela: ROTERRA 2450 V=45.000 L (LP).asm
ImeDokumenta: ROTERRA FI2450 V=45.000 L (LP).dft

				Toleranca		Merilo: 1:50	Standard:
				Po standardu ISO 8015		Teža:	
						Material: PE	Dim. Sur.
	LP 50_Rev. F.3				Datum:	Uporabnik:	Ime: Roterra 45.000 L
				Konst.:	06.05.2009	alesz	
				Risal:	06.05.2009	alesz	LP
				Kontr.:			ŠIFRA:
				Kategorija			
				Unit Comfort Чиста вода за живот на чисто unitcomfort.com			Št. risbe: 1.2-2018/50000 Index
							Projekt
Ozn.	Opomba	Datum	Ime	Status		Zamenjava za:	Zamenjal:

A3