CAD Origina SOLID EDGE
VSE spremembe samo v CAD

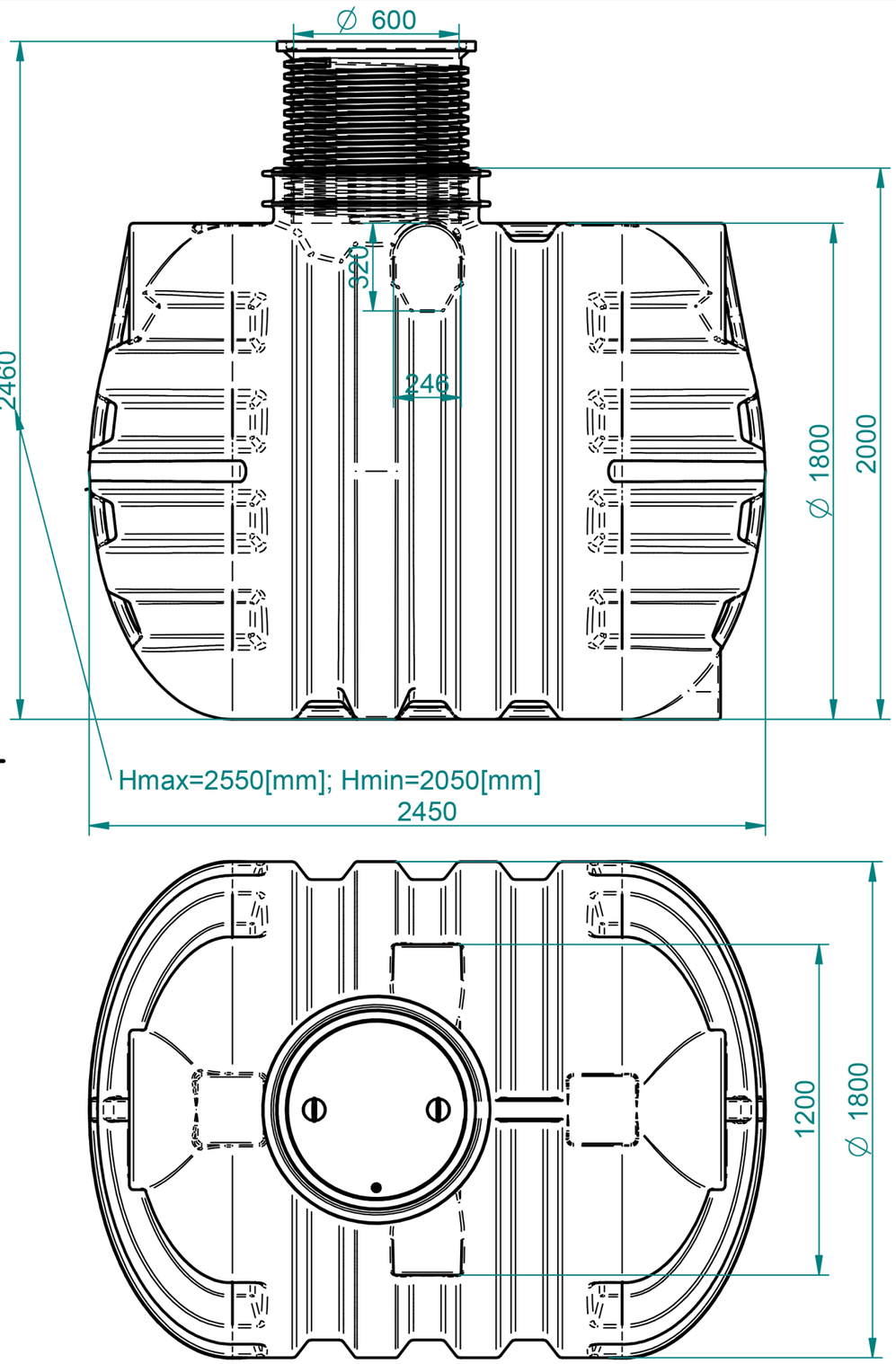

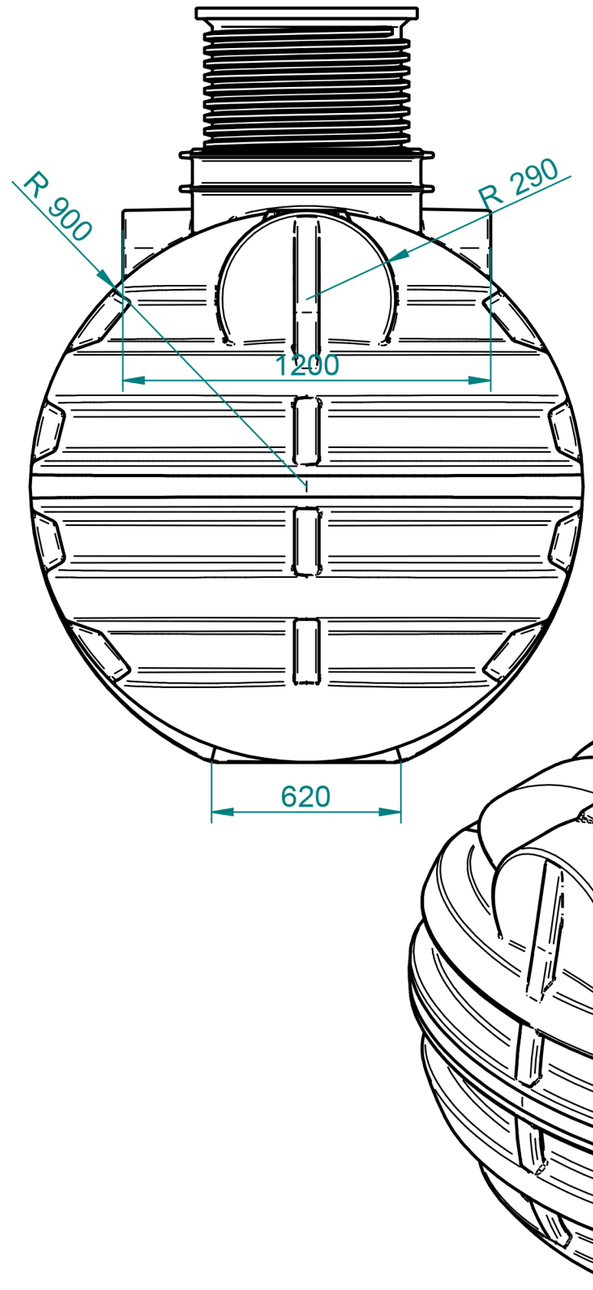

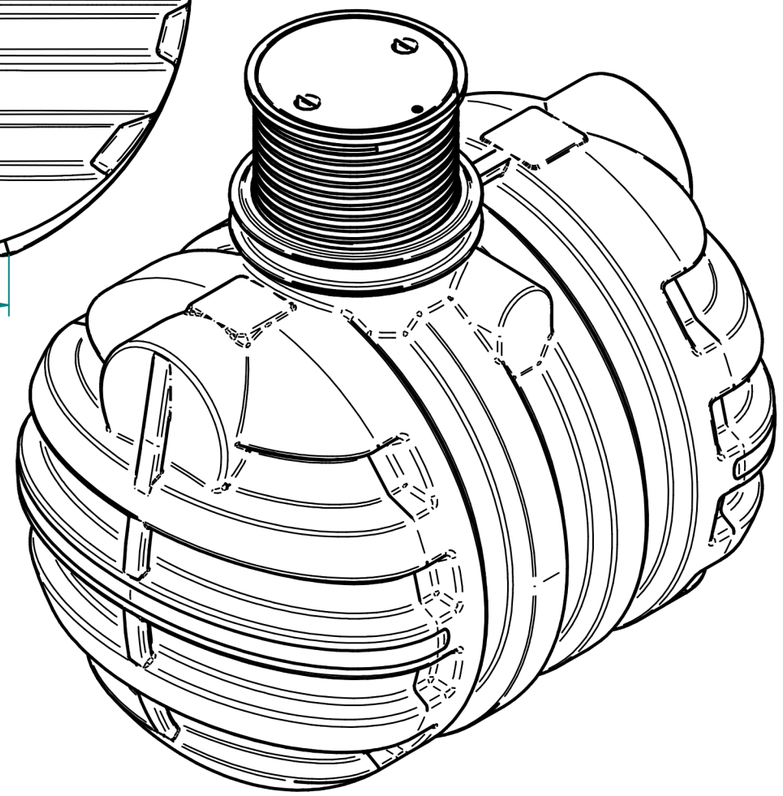

Standard

Za tehnične risbe si pridržujemo pravico do spremembe

Nazadnje spremenil alesz dne 2014-09-24 13:01:26
ImeModela: Rezervoar RETERRA WATER 5000 L.asm
ImeDokumenta: Rezervoar RETERRA WATER 5000 L.dft

				Toleranca: Po standardu ISO 8015		Merilo: 1:20 Teža:	Standard:
						Material: PE	Dim. Sur.
	V1				Datum:	Uporabnik:	Ime: ROTERRA WATER 5000 L
				Konst.:	24.9.2014	alesz	VOLUMEN: 5000 [l]
				Risal:		ales	
				Kontr.:			Odprtina FI600
				Kategorija			
				Unit Comfort Čista voda za život na čisto unitcomfort.com			Št. risbe: 1-5642452/5000 Index
							Projekt
Ozn.	Opomba	Datum	Ime	Status		Zamenjava za:	Zamenjal:

A3