CAD Origina SOLID EDGE
VSE spremembe samo v CAD.

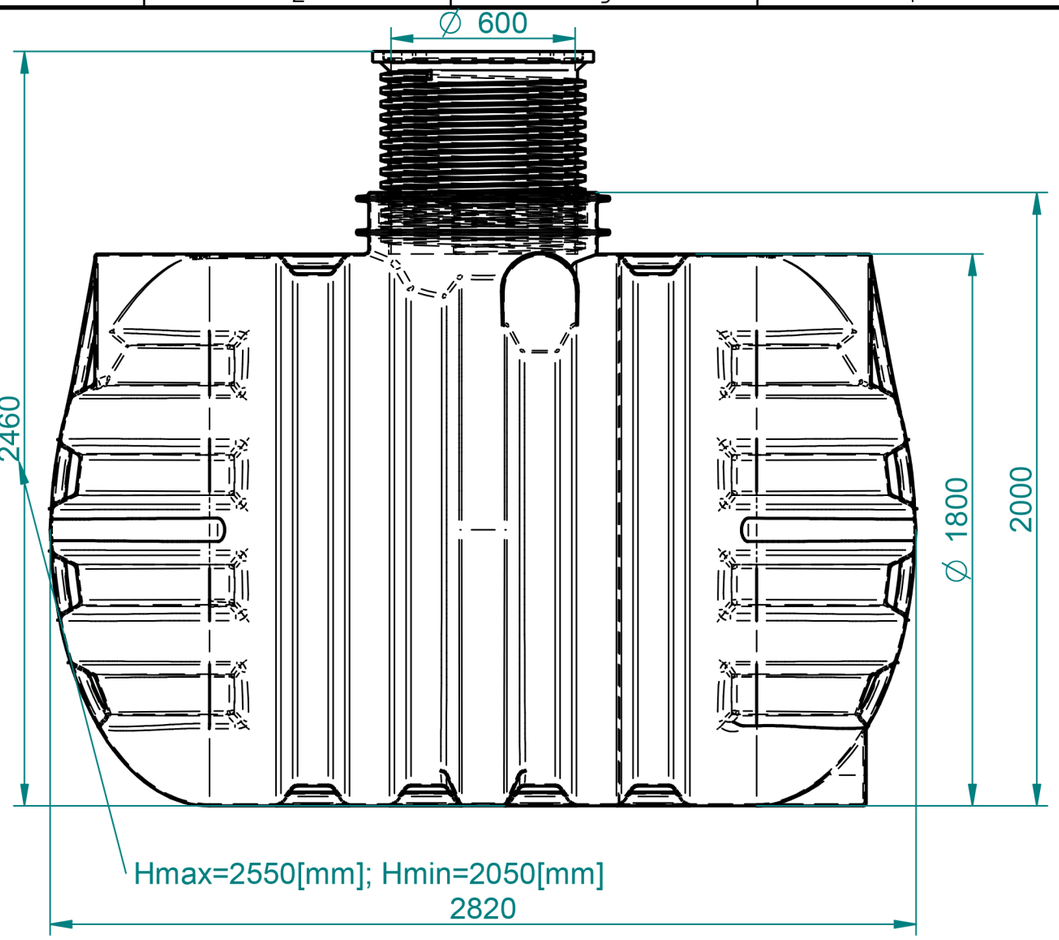

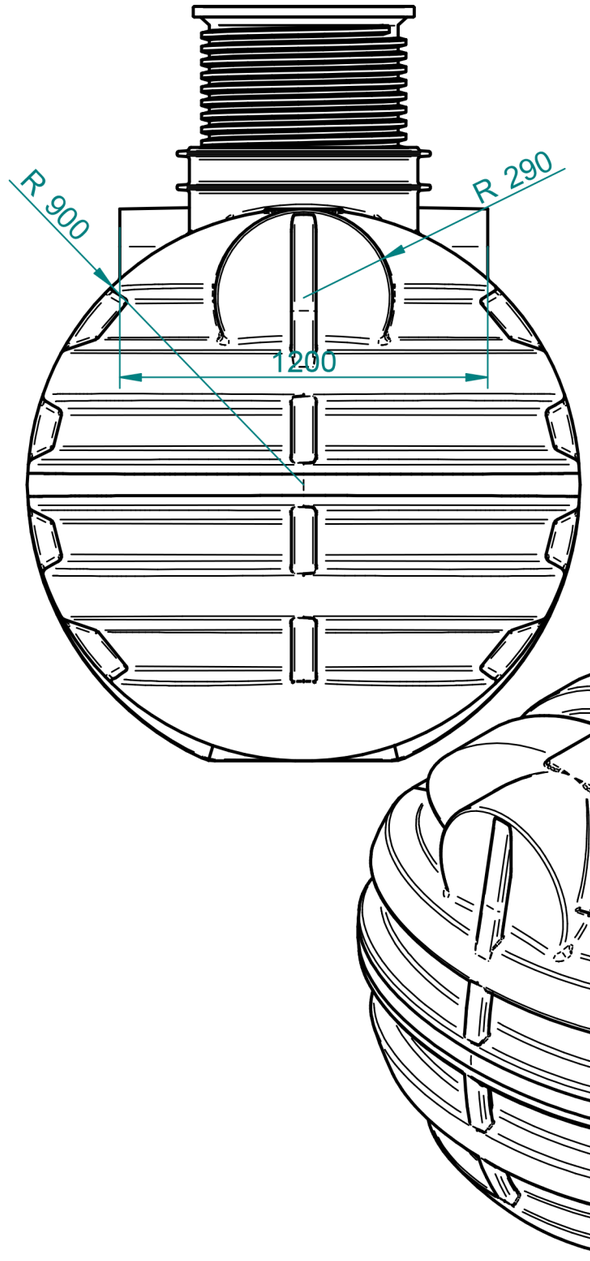

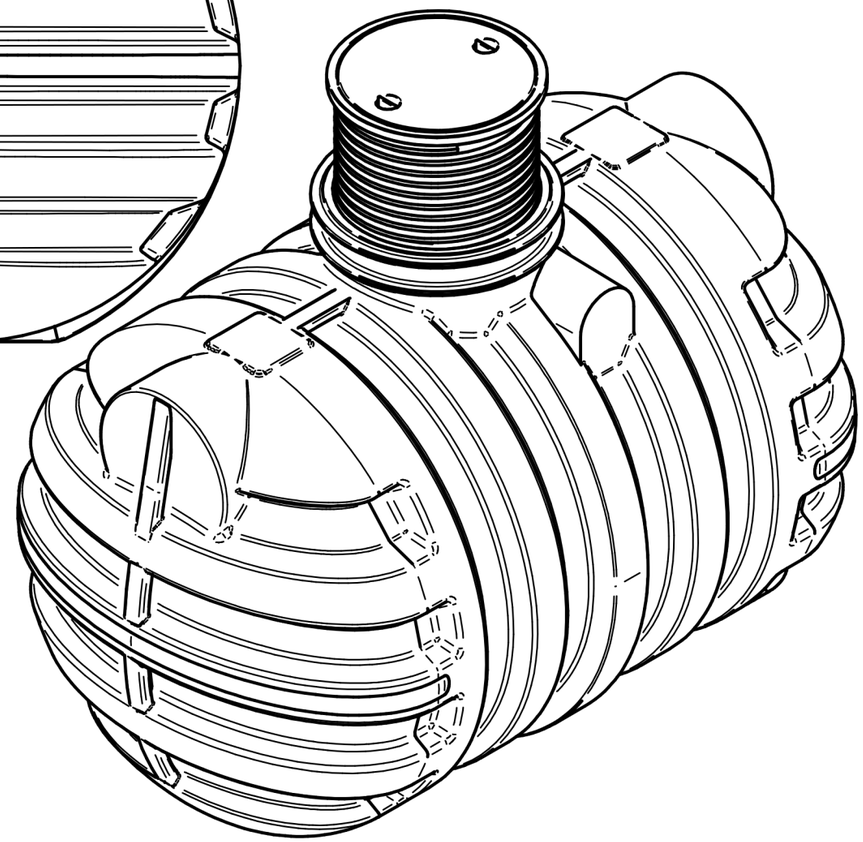

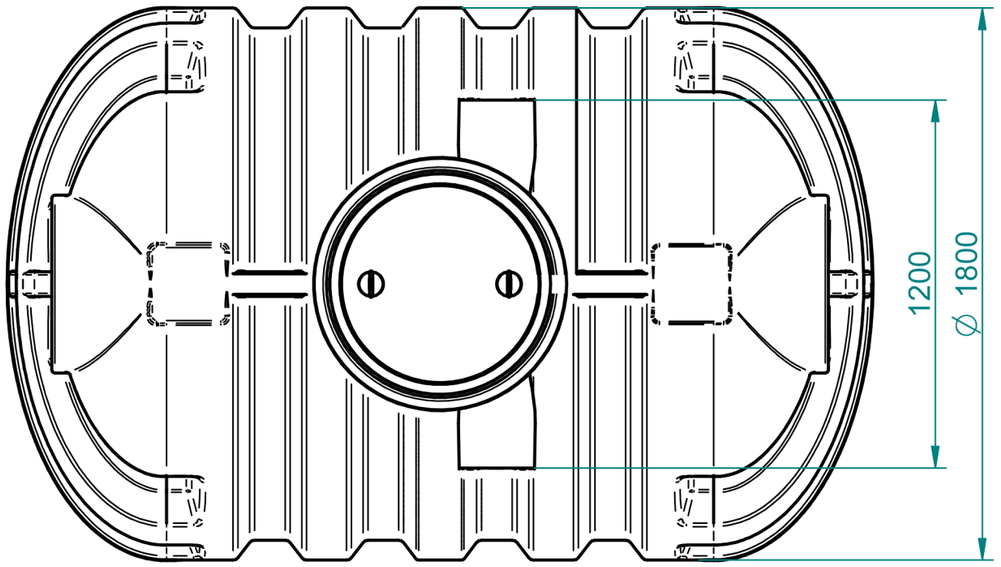

Standard

Za tehnične risbe si pridržujemo pravico do spremembe

Nazadnje spremenil alesz dne 2014-12-10 09:02:43
ImeModela: Rezervoar RETERRA WATER 6000 L.asm
ImeDokumenta: Rezervoar RETERRA WATER 6000 L.dft

				Toleranca		Merilo: 1:20	Standard:
				Po standardu ISO 8015		Teža:	
						Material: PE	Dim. Sur.
					Datum:	Uporabnik:	Ime: ROTERRA WATER 6000 L
	V1			Konst.:	4.12.2014	alesz	VOLUMEN: 6000 [l]
				Risal:		ales	Odprtina FI600
				Kontr.:			
				Kategorija			Št. risbe: 1-5642452/6000 Index
				Unit Comfort Чиста вода за живот на чисто unitcomfort.com			Projekt
Ozn.	Opomba	Datum	Ime	Status		Zamenjava za:	Zamenjal:

A3