CAD Origina SOLID EDGE
VSE spremembe samo v CAD

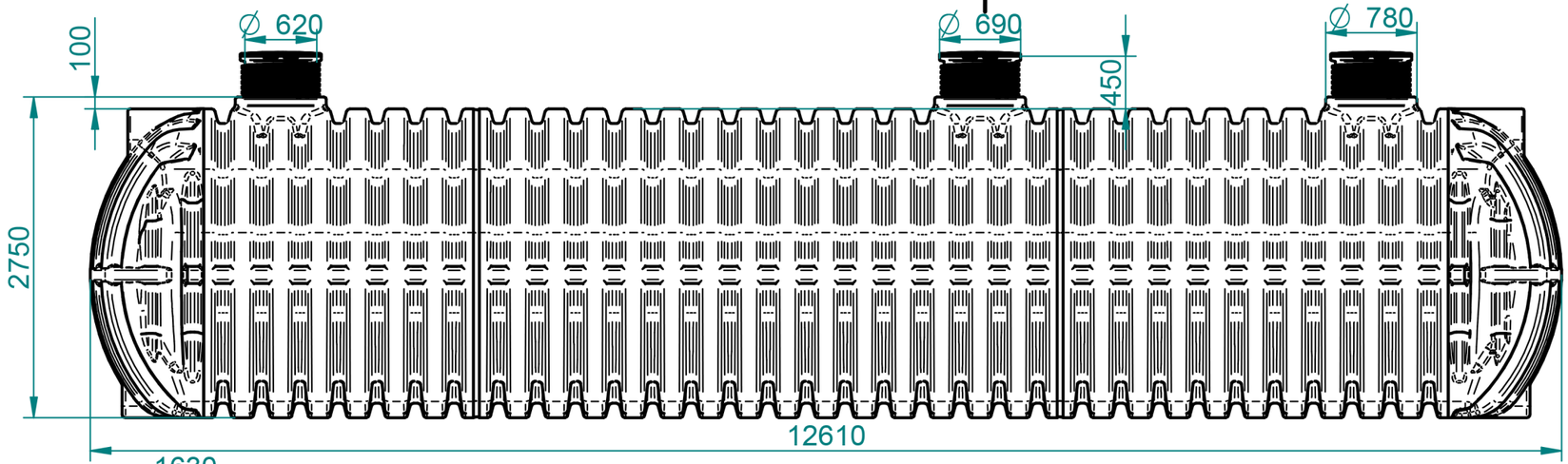

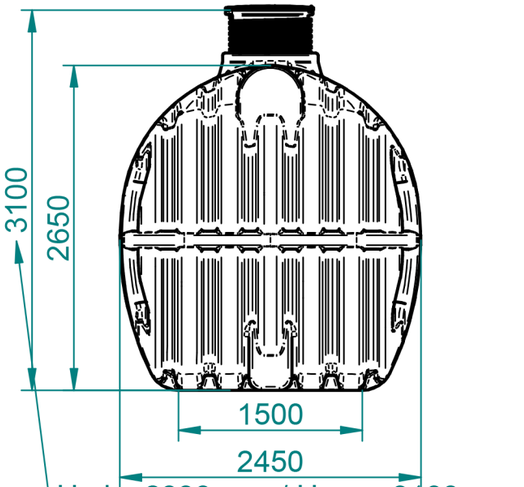

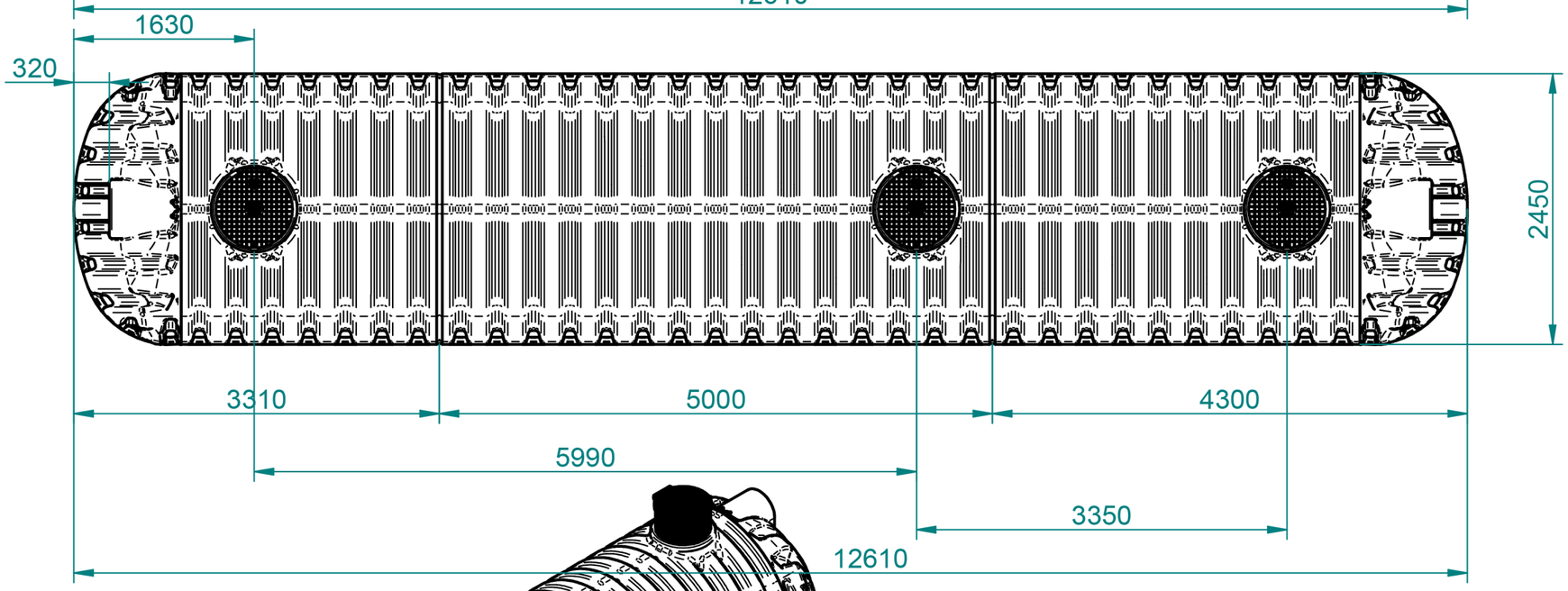

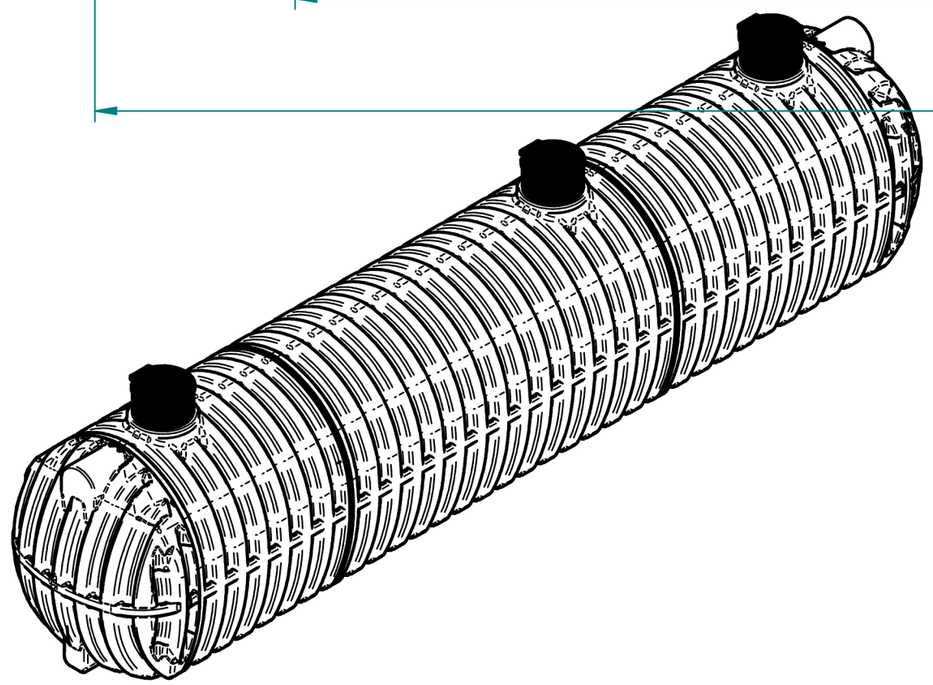

Standard

Za tehnične risbe si pridržujemo pravico do spremembe

Nazadnje spremenil alesz dne 2020-06-15 10:59:16
ImeModela: ROTERRA 2450 V=60.000 L (LP).asm
ImeDokumenta: ROTERRA FI2450 V=60.000 L (LP).dft

SAMO ZA INFORMACIJO!

PRELIMINARY, FOR INFO ONLY!

				Toleranca		Merilo: 1:50	Standard:	
				Po standardu ISO 8015		Teža:		
						Material: PE	Dim. Sur.	
	LP 70_Rev. F.3				Datum:	Uporabnik:	Ime: Roterra 60.000 L	
				Konst.:	15. 6. 2020	alesz		
				Risal:		alesz	LP	
				Kontr.:			ŠIFRA:	
				Kategorija				
				Unit Comfort Чиста вода за живот на чисто unitcomfort.com			Št. risbe: 1.2-2018/60000	Index
							Projekt	
Ozn.	Opomba	Datum	Ime	Status			Zamenjava za:	Zamenjal:

A3