CAD Origina SOLID EDGE
VSE spremembe samo v CAD.

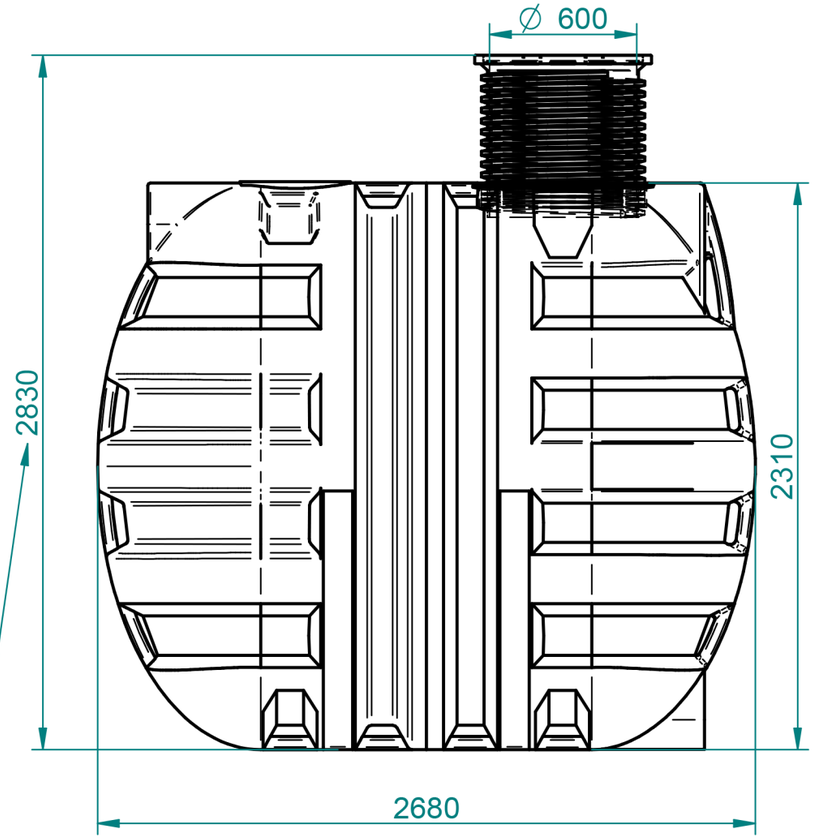

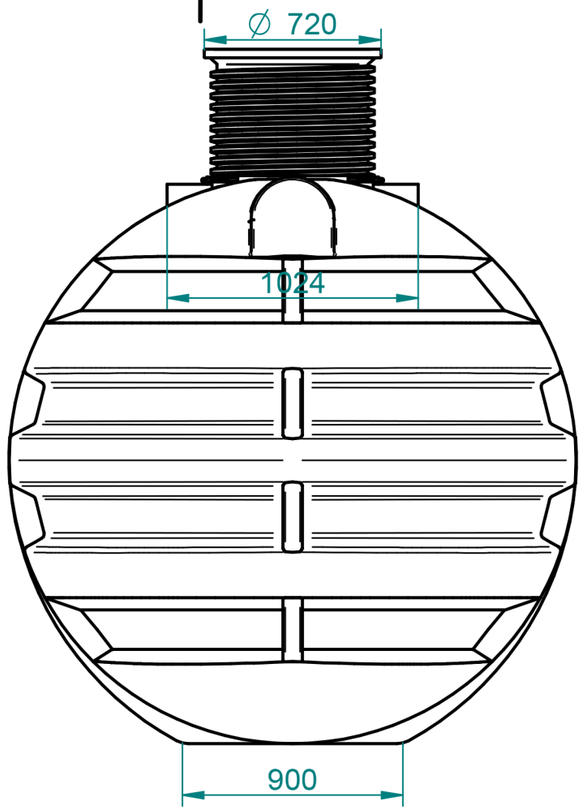

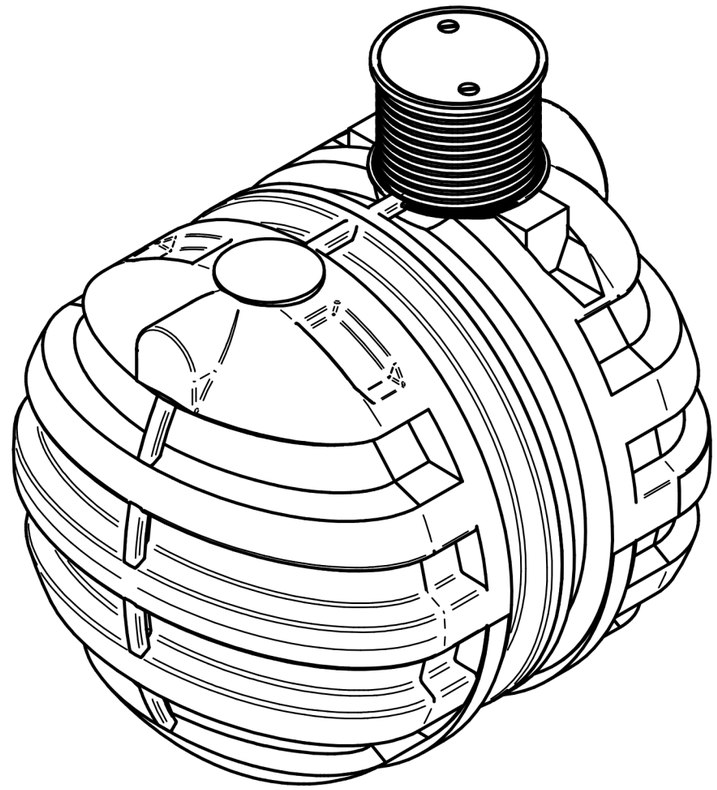

Hmin=2350; Hmax=2830

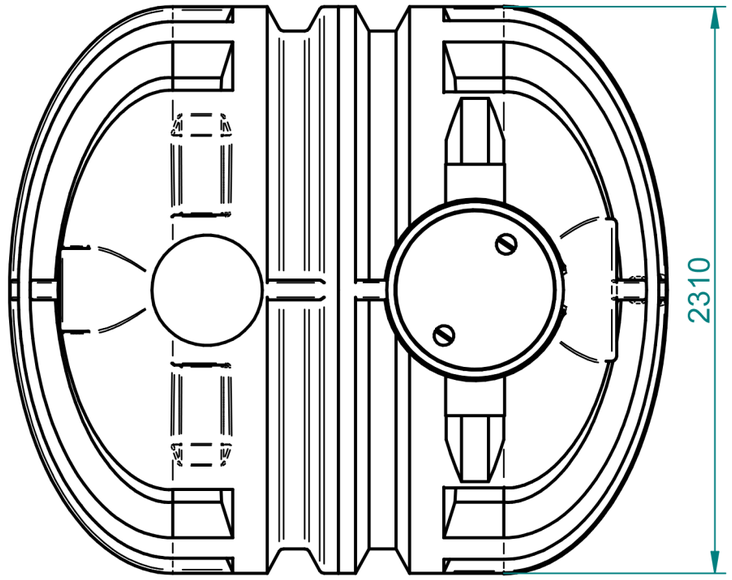

SAMO ZA INFORMACIJO!

PRELIMINARY, FOR INFO ONLY!

Standard

Za tehnične risbe si pridržujemo pravico do spremembe

Nazadnje spremenil alesz dne 2013-03-29 12:56:04
ImeModela: REZERVOAR 8.000l .asm
ImeDokumenta: REZERVOAR 8.000l -FI600.dft

				Toleranca: Po standardu ISO 8015		Merilo: 1:25 Teža:	Standard:
						Material: PE	Dim. Sur.
	S2-2013				Datum:	Uporabnik:	Ime: Rezervoar 8000l
				Konst.:	06.05.2009	ales	
				Risal:	06.05.2009	ales	
				Kontr.:			ŠIFRA: 6254
				Kategorija			
				Unit Comfort Чиста вода за живот на чисто unitcomfort.com			Št. risbe: 1-5648/8000 Index
							Projekt
Ozn.	Opomba	Datum	Ime	Status			Zamenjava za: Zamenjal:

A3